Обратный клапан для монтажа между фланцами PN 6/10/16/25/40, класс ASME 125/150/300
RK 76 DN 15-100, NPS ½-4

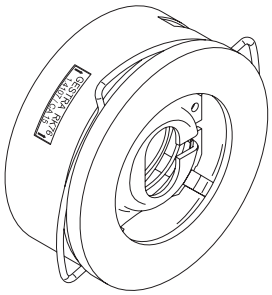

DN 15-100

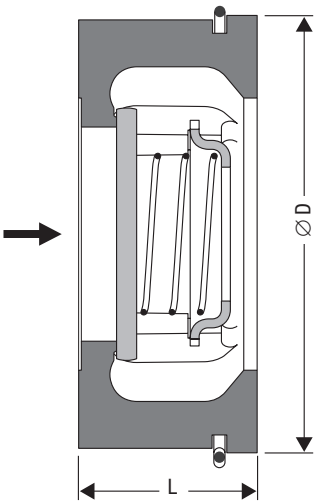

RK 76
металлический (стандартный)

Описание оборудования

Обратные клапаны, тип RK предотвращают обратный поток рабочих сред в трубопроводах. Прерыватель обратного потока – межфланцевая зажимная арматура, конструкция клапана с замыкающей пружиной для произвольного монтажного положения. Без пружины только для вертикальных трубопроводов с направлением потока вверх. Центровка посредством центрирующего спирального кольца. Применим для жидкостей, газов и паров. Соблюдайте классификацию согласно Директиве по напорному оборудованию.

Пределы применения

RK 76	DIN/EN, PN 40									Конструкция
	T [°C]	-10	20	50	100	150	200	250	300	
DN 15 – 100	[бар изб.]	40,0	40,0	40,0	38,1	34,2	30,2	28,0	25,8	металлический (стандартный)

RK 76	ASME, CL 300									Конструкция
	T [°C]	-10	20	50	100	150	200	250	300	
DN 15 – 100	[бар изб.]	49,6	49,6	48,1	42,2	38,5	35,7	33,4	31,6	металлический (стандартный)

Уплотнение седла

Плоский затвор	**$t_{мин.}$ [°C]**	**$t_{макс.}$ [°C]**	**Применение**	**Объем утечки**
металлический RK 76, DN 15-100	-10	300	Жидкости, газы, пар	DIN EN 12266, класс D
PTFE	-190	250	Агрессивные среды	DIN EN 12266, класс D
EPDM	-40	150	Вода, конденсат, пар	DIN EN 12266, класс A
FPM	-25	200	Минеральные масла, газы, воздух	DIN EN 12266, класс A

Проверьте химическую стойкость на сайте www.gestra.com, база данных «Химическая стойкость».

Тип подключения

DIN	ASME	BS 10[1])	JIS
EN 1092, форма B 1 PN 6/10/16/25/40	B 16.1 класс 125 FF B 16.5 класс 150/300 RF	Таблица D, E, F, H, J	B2238 10K

[1]) Табл. D, E, DN 65, DN 80: выбрать условный проход на одну ступень меньше.

Размеры

Условный проход	[мм]	15	20	25	32	40	50	65	80	100
	[дюймы]	½	¾	1	1¼	1½	2	2½	3	4
Конструктивные размеры	[мм] L[3])	16	19	22	28	31,5	40	46	50	60
∅ D	PN 6-40	45	55	65	75	85	98	118	134	154
Масса	[кг]	0,18	0,30	0,45	0,70	0,90	1,50	2,10	3,40	5,20

[3]) Короткая конструктивная длина согласно EN 558, основной ряд 49 (=^DIN 3202-3, ряд K4)

Материалы

DN 15-100		DIN/EN	ASME	Категория
Корпус, седло и направляющие ребра	RK 76	1.4107	SA217 CA15	Хромистая сталь
Плоский затвор, колпачок пружины		1.4571		Нержавеющая сталь
Замыкающая пружина				Нержавеющая сталь
Центрирующее спиральное кольцо		1.4310		Хромистая сталь

Опциональное оборудование

- Специальные пружины: от 20 мбар до 1000 мбар
- Уплотнение седла RK: EPDM / FPM / PTFE
- Без силикона
- Без использования масла и смазки
- Травление и пассивация
- Отверстие диафрагмы
- Уплотнительная пластина:
  EN 1092, форма B2 и ASME RFS (Smooth finish)

Обратный клапан для монтажа между фланцами PN 6/10/16/25/40, ASME класс 125/150/300
RK 76 DN 15-100, NPS ½-4

Давление раскрытия

Разность давлений при нулевом объемном расходе.

DN	Давление раскрытия [мбар]			
	Направление потока в клапанах			
	без пружины	с пружиной		
	↑	↑	→	↓
15	2,5	10	7,5	5
20	2,5	10	7,5	5
25	2,5	10	7,5	5
32	3,5	12	8,5	5
40	4,0	13	9	5
50	4,5	14	9,5	5
65	5,0	15	10	5
80	5,5	16	10,5	5
100	6,5	18	11,5	5

Специальные пружины для определенных давлений раскрытия по запросу за дополнительную плату: от 20 до 1000 мбар для DN 15–50, 20 и 700 мбар для DN 65 и 80, 20 и 500 мбар для DN 100.

Описание изделия

Обратный клапан DISCO производства GESTRA

RK 76, DN:

Уплотнение седла: из металла / EPDM / FPM / PTFE

Промежуточный фланец обратного клапана для монтажа между фланцами PN 6/10/16/25/40, класс 150/300

Короткая конструктивная длина EN 558, основной ряд 49

RK 76, DN 15-100:

Корпус с центрирующим спиральным кольцом для горизонтальных и вертикальных трубопроводов.

Замыкающая пружина: 1.4571,

Давление раскрытия: 5 мбар для протока: сверху вниз, центрированная опора пружины за счет специальной формы колпачка пружины.

Примите во внимание

Обратный клапан должен быть рассчитан таким образом, чтобы при минимальном объемном расходе плоский затвор клапана удерживался в открытом положении (см. диаграмму потерь давления «Полное раскрытие/устойчивый диапазон»). Для стойких к вибрациям систем, например, для установок с компрессорами могут потребоваться обратные клапаны специальной конструкции. При заказах необходимо конкретно указать на подобные условия эксплуатации и по возможности привести точные рабочие параметры.

Действуют наши условия продажи и поставки.

Диаграмма потерь давления

Значения для воды при 20°C. Для определения потерь давления в других средах рассчитать эквивалентный объемный расход воды $\dot{V}_в$.

Потери давления на диаграмме приведены для устройств со стандартной пружиной при эксплуатации в горизонтальных трубопроводах и для устройств без пружины при эксплуатации в вертикальных трубопроводах с направлением потока снизу вверх.

$$\dot{V}_в = \dot{V} \cdot \sqrt{\frac{\rho}{1000}}$$

$\dot{V}_в$ = эквивалентный объемный расход воды в л/с или м³/ч

ρ = плотность среды (рабочее состояние) в кг/м³

$\dot{V}$ = объемный расход среды (рабочее состояние) в л/с или м³/ч

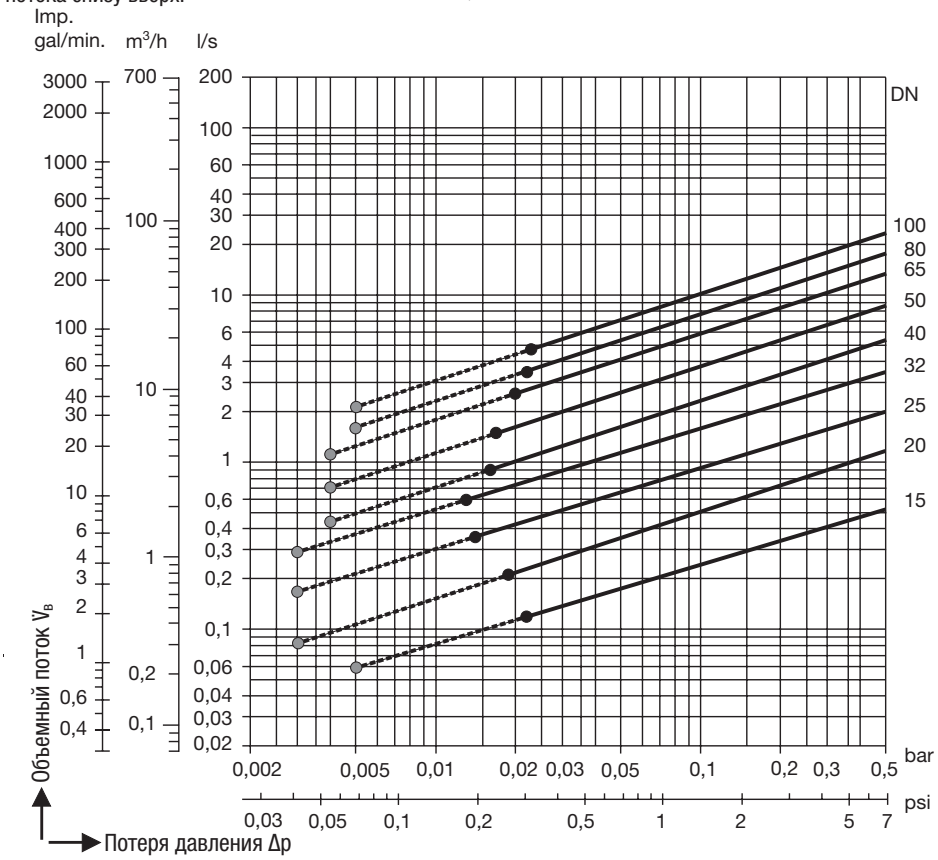

○ Требуемый минимальный объемный расход $\dot{V}_в$ для устройств без пружины при эксплуатации в вертикальных трубопроводах с направлением потока снизу вверх.

● Требуемый минимальный объемный расход $\dot{V}_в$ для устройств со стандартной пружиной при эксплуатации в горизонтальных трубопроводах.

При заказе укажите следующие данные

Среда, расход, избыточное рабочее давление и температура. Стандартное обозначение трубопроводных фланцев.

Приемка

По результатам испытаний материалов и продукции может быть выдан заводской сертификат согласно EN10204. Все требования к приемке должны быть изложены в тексте запроса или заказа. После поставки товара составление сертификатов испытаний не производится. Стандартный объем испытаний и стоимость указанных выше сертификатов приемки указана в нашем прайс-листе «Стоимость приемки серийных устройств». На отличающийся от указанного объем испытаний следует подать запрос.

Применение европейских директив

Директива ЕС по оборудованию, работающему под давлением

Устройство соответствует данной директиве и может быть использовано для следующих сред:

n группа сред 1 и 2

Директива ATEX (взрывоопасная атмосфера)

Устройство RK не является потенциальным источником возгорания и поэтому не подпадает под действие данной директивы ATEX (взрывоопасная атмосфера).

Статическое электричество: В смонтированном состоянии возможно возникновение статических электрических зарядов между устройством и подключенной системой. При эксплуатации во взрывоопасных зонах изготовитель или пользователь установки обязан обеспечить отвод возможных статических зарядов или предотвратить их возникновение.

Если возможен выход среды, например, вследствие наличия пусковых устройств или утечек на резьбовых соединениях, это должно быть принято во внимание изготовителем или пользователем установки при разделении на зоны.

GESTRA GmbH

Münchener Straße 77, 28215 Bremen, Germany
Телефон +49 421 3503-0, факс +49 421 3503-393
Эл. почта info@de.gestra.com, интернет www.gestra.com

818694-01/08-2026cmw (804107-06) © GESTRA · Bremen