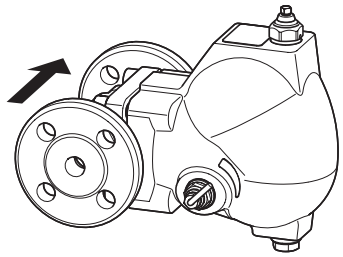

UNA 45 hl, UNA 46 hl, UNA 46A hl
Coperchio standard con 2 fori sopra/sotto

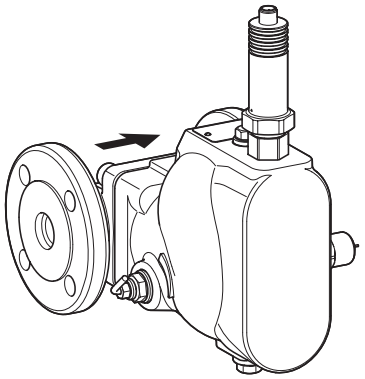

UNA 45 hl coperchio con connessione per sonda

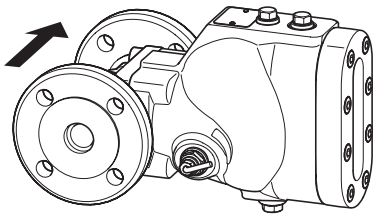

UNA 45 hl coperchio con indicatore di livello

Tipi di collegamento

Ci riserviamo di eseguire i collegamenti come flangia a saldare, tasca a saldare con pezzo intermedio o estremità a saldare con pezzo intermedio.

- Flangia EN 1092-1 B1, PN 40
- Flangia ASME B 16.5, Classe 150 RF
- Flangia ASME B 16.5, Classe 300 RF
- Attacco filettato ISO 228-1, G
- Attacco filettato ASME B 16.11, NPT
- Tasca a saldare DIN EN 12760
- Tasca a saldare ASME B 16.11, Classe 3000
- Estremità a saldare con pezzo intermedio EN 12627, forma ISO 9692-1, caratteristica 1.3 (fase 30°)
- Estremità a saldare con pezzo intermedio ASME B 16.25, ASME B 36.10

Scaricatori di condensa a galleggiante

UNA 45, UNA 46, UNA 46A
PN 40/Classe 300
DN 15, 20, 25, 40, 50, 65 / NPS ½", ¾", 1", 1½", 2", 2½"

Descrizione del sistema

Gli scaricatori di condensa a galleggiante dei tipi UNA 45, UNA 46 e UNA 46A sono progettati per il drenaggio di condense in sistemi funzionanti con vapore o altri gas o miscele di gas. UNA 45, UNA 46, UNA 46A sono scaricatori di condensa con galleggiante con otturatore sferico a rotolamento e sfera terminale. Grazie al loro funzionamento indipendente dalla contro pressione gli apparecchi sono adatti per tutte le condizioni di esercizio.

Gli apparecchi possono essere utilizzati solo nel rispetto dei limiti di pressione e temperatura consentiti, in considerazione degli effetti chimici e corrosivi.

- Adatti per grandi portate di condensa

Forma costruttiva

L'apparecchio è formato da un corpo con coperchio flangiato e un gruppo di controllo.

Grazie alle diverse costruzioni è possibile adattare la direzione del flusso dell'apparecchio all'impianto. Ruotando il coperchio e il gruppo di controllo è possibile il montaggio successivo della versione "h/v".

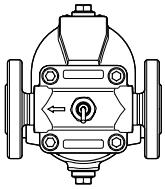

Posizione di installazione "hl"
Direzione del flusso verso sinistra per tubazione orizzontale

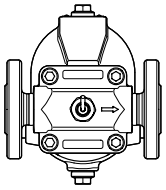

Posizione di installazione opzionale "hr"
Direzione del flusso verso destra per tubazione orizzontale

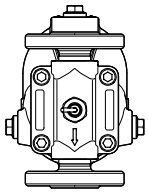

Posizione di installazione "v"
Direzione del flusso dal basso verso l'alto per tubazioni verticali

Costruzione

Il gruppo di controllo è disponibile con diverse possibilità di sfiato e elementi di chiusura.

- Duplex (regolazione del galleggiante in funzione del livello e sfiato automatico in funzione della temperatura attraverso la membrana di regolazione GESTRA "5N2"): per sistemi operanti con vapore saturo. Negli apparecchi con gruppo di controllo DUPLEX non sottoporre la membrana di regolazione a condizioni di surriscaldamento del vapore oltre 5 K.
- Simplex (regolazione del galleggiante in funzione del livello): sistema di regolazione particolarmente adatto per condense fredde e distillati freddi incl. valvola di sfiato manuale.
- Bypass interno manovrabile dall'esterno (regolazione del galleggiante in funzione del livello e sfiato continuo tramite bypass interno / "tubicino"): adatto, p.e., per il drenaggio di cilindri rotanti.

Elementi di chiusura

La massima pressione differenziale ammissibile (△ PMX) dell'apparecchio dipende dal tipo di elemento di chiusura (AO) utilizzato.

AO	△PMX bar (psi)	Diametro del foro mm (in")	
		DN 15-25	DN 40-65
2	2 (29)	8 (0,32")	15,0 (0,59")
4	4 (58)	6 (0,24")	12,5 (0,49")
8	8 (116)	4,8 (0,19")	10,0 (0,39)
13	13 (188)	4,1 (0,16")	8,5 (0,36")
22	Ved. tabella limiti di esercizio	3,5 (0,14")	7,0 (0,28")
32	Ved. tabella limiti di esercizio	3,0 (0,12")	6,5 (0,26")

Dotazione opzionale

- Coperchio non forato (senza tappi a vite)
- Leva manuale di sollevamento del galleggiante per lo spostamento manuale del galleggiante
- Gruppo di controllo DUPLEX in aggiunta con valvola di sfiato per sfogare aria dalla tubazione manualmente
- Leva manuale di sollevamento del galleggiante e valvola di sfiato manuale
- Sfera terminale in Perbunan per DN 15-25
- Filtro installato all'interno
- UNA 45 coperchio con connessione per sonde per sonde di misura NRG 16-19 o NRG 16-27
- UNA 45 coperchio con indicatore di livello PN 16/CL 150
- Bypass interno manovrabile dall'esterno
- Dimensioni d'ingombro per UNA 26h ASME flangia per NPS ½" – 2"
- Smartready

Scaricatori di condensa a galleggiante

UNA 45, UNA 46, UNA 46A
PN 40/Classe 300
DN 15, 20, 25, 40, 50, 65 /
NPS ½", ¾", 1", 1½", 2", 2½"

Fluidi

L'apparecchio può essere utilizzato con i seguenti mezzi di esercizio (in conformità alla Direttiva UE sulle attrezzature a pressione ovvero UK-Pressure Equipment (Safety) Regulations):

UNA 45

- Fluidi del gruppo 2

UNA 46, UNA 46A

- Fluidi del gruppo 1
- Fluidi del gruppo 2

Tenere in considerazione gli effetti chimici e corrosivi.

Impiego in zone a rischio di esplosione

L'apparecchio non ha una propria potenziale sorgente di innesco (in conformità alla direttiva ATEX). Attenersi alle avvertenze seguenti:

Evitare durante l'esercizio una temperatura superficiale eccessiva causata dal mezzo.

L'apparecchio stesso non genera ulteriori temperature superficiali.

Una volta montato è possibile che si formi elettricità statica tra l'apparecchio e il sistema collegato. In caso di utilizzo in aree a rischio di esplosione spetta al costruttore o al gestore dell'impianto deviare ovvero prevenire eventuali cariche elettrostatiche.

Nella classificazione delle zone il costruttore ovvero il gestore dell'impianto dovrà tenere in considerazione possibili fuoriuscite del fluido, p.e., tramite dispositivi di azionamento o perdite dei collegamenti a vite.

Funzionamento

Il gruppo di controllo apre l'orifizio dell'elemento di chiusura (AO) in funzione del livello del liquido, controllando così la portata della condensa da scaricare.

La capacità massima di scarico dipende dal diametro dell'elemento di chiusura installato.

Materiali

Componente	IT	ASME / ASTM
Corpo UNA 45, UNA 46	1.0460	SA105
Corpo UNA 46A (acciaio inossidabile)	1.4404	SA182-F316L
Coperchio, coperchio con indicatore di livello, coperchio con connessione per sonde UNA 45	5.3103	A395[1]
Coperchio UNA 46	1.0619	SA216-WCB
Coperchio UNA 46A (acciaio inossidabile)	1.4408	SA351-CF8M
Guarnizione per coperchio, per gruppo di controllo	Grafite/CrNi	
Membrana di regolazione 5N2	Hastelloy/acciaio Inox	
Altri componenti di regolazione, anello di tenuta	Acciaio Inox	

[1] materiale ASME/ASTM paragonabile al materiale EN. Proprietà fisiche e chimiche secondo EN.

Scaricatori di condensa a galleggiante

UNA 45, UNA 46, UNA 46A
PN 40/Classe 300
DN 15, 20, 25, 40, 50, 65 /
NPS ½", ¾", 1", 1½", 2", 2½"

Dati di esercizio

Apparecchi con gruppo di controllo DUPLEX:

la temperatura massima di servizio corrisponde al valore della temperatura del vapore saturo +5K.

Apparecchi con gruppo di controllo SIMPLEX-P con sfera in Perbunan:

temperatura max. di esercizio 40 °C

Apparecchi con sonda di misura:

NRG 16–19 o NRG 16–27,

PN 40/Classe 300: temperatura max. di esercizio 238 °C a 32 bar di pressione di esercizio

Apparecchi con coperchio con indicatore di livello:

PN 16: temperatura max. di esercizio 240 °C a 12,3 bar di pressione di esercizio

Classe 150: temperatura max. di esercizio 240 °C a 12,4 bar di pressione di esercizio. Se il valore di pH supera 9,0 e la temperatura del fluido supera i 200 °C il vetro verrà corroso velocemente.

Limiti di utilizzo

UNA 45 Coperchio standard, coperchio con connessione per sonda
Flangia PN40, attacco filettato G, tasca a saldare EN (DN 65), estremità a saldare EN

p pressione[1]	bar gauge	40,0	35,2	33,3	30,4	27,6	25,7
T temperatura[1]	°C	-10 — 50	150	200	250	300	350
ΔPMX pressione differenziale massima ammessa	bar gauge	(2, 4, 8, 13, 22, 32)*					

[1] Valori di resistenza per corpo/coperchio secondo EN 1092-1

* A seconda dell'elemento di chiusura (AO)

UNA 45 Coperchio standard, coperchio con connessione per sonda
Flangia CL150

p pressione[1]	bar gauge	19,6	17,7	13,8	12,1	10,2	8,4
T temperatura[1]	°C	–29 — 38	100	200	250	300	350
ΔPMX pressione differenziale massima ammessa	bar	(2,4,8,13)* (19,6 bar con AO 22, 32)					
p pressione[1]	psig	285	260	200	170	140	125
T temperatura[1]	°F	-20—100	200	400	500	600	650
ΔPMX pressione differenziale massima ammessa	psi	(29, 58, 116, 188)* (284 psi con AO 22, 32)					

[1] Valori di resistenza per corpo/coperchio secondo ASME B16.5

* A seconda dell'elemento di chiusura (AO)

UNA 45 Coperchio standard, coperchio con connessione per sonda
Flangia CL300, attacco filettato NPT, tasca a saldare EN/ASME, tasca a saldare ASME (DN65), estremità a saldare ASME

p pressione[1]	bar gauge	51,1	46,6	43,8	41,9	39,8	37,6
T temperatura[1]	°C	-29—38	100	200	250	300	350
ΔPMX pressione differenziale massima ammessa	bar	(2, 4, 8, 13, 22, 32)*					
p pressione[1]	psig	740	680	635	605	570	550
T temperatura[1]	°F	-20—100	200	400	500	600	650
ΔPMX pressione differenziale massima ammessa	psi	(29, 58, 116, 188, 320, 465)*					

[1] Valori di resistenza per corpo/coperchio secondo ASME B16.5

* A seconda dell'elemento di chiusura (AO)

UNA 45 Coperchio con indicatore di livello
Flangia PN16, attacco filettato G, tasca a saldare EN (DN 65), estremità a saldare EN

p pressione[1]	bar gauge	16	16	14,8	14	13,3	12,3[2]
T temperatura[1]	°C	-10	50	100	150	200	240[2]
ΔPMX pressione differenziale massima ammessa	bar gauge	(2, 4, 8, 13)* (16 bar con AO 22, 32)					

[1] Valori di resistenza per corpo/coperchio secondo EN 1092-1

[2] Valori interpolati a causa della limitazione del coperchio con indicatore di livello

* A seconda dell'elemento di chiusura (AO)

Scaricatori di condensa a galleggiante

UNA 45, UNA 46, UNA 46A
PN 40/Classe 300
DN 15, 20, 25, 40, 50, 65 /
NPS ½", ¾", 1", 1½", 2", 2½"

Dati di esercizio

Apparecchi con gruppo di controllo DUPLEX:

la temperatura massima di servizio corrisponde al valore della temperatura del vapore saturo +5K.

Apparecchi con gruppo di controllo SIMPLEX-P con sfera in Perbunan:

temperatura max. di esercizio 40 °C

Apparecchi con coperchio con indicatore di livello:

PN 16: temperatura max. di esercizio 240 °C a 12,3 bar di pressione di esercizio.

Classe 150: temperatura max. di esercizio 240 °C a 12,4 bar di pressione di esercizio. Se il valore di pH supera 9,0 e la temperatura del fluido supera i 200 °C il vetro verrà corroso velocemente.

Limiti di utilizzo

UNA 45 Coperchio con indicatore di livello
Flangia CL150, attacco filettato NPT, tasca a saldare EN/ASME, tasca a saldare ASME (DN65), estremità a saldare ASME

p pressione[1]	bar gauge	19,6	19,6	17,7	15,8	13,8	12,4[2]
T temperatura[1]	°C	-29	38	100	150	200	240[2]
ΔPMX pressione differenziale massima ammessa	bar	(2,4,8,13)* (19,6 bar con AO 22, 32)					
p pressione[1]	psig	285	285	260	230	200	180[2]
T temperatura[1]	°F	-20	100	200	300	400	465[2]
ΔPMX pressione differenziale massima ammessa	psi	(29,58,116,188)* (284 psi con AO 22, 32)					

[1] Valori di resistenza per corpo/coperchio secondo ASME B 16.5

[2] Valori interpolati a causa della limitazione del coperchio con indicatore di livello

* A seconda dell'elemento di chiusura (AO)

UNA 46 (acciaio al carbonio)
Flangia PN40, attacco filettato G, tasca a saldare EN (DN 65), estremità a saldare EN

p pressione[1]	bar gauge	40,0	33,3	27,6	25,7	23,8	17,1
T temperatura[1]	°C	-10—50	200	300	350	400	420
ΔPMX pressione differenziale massima ammessa	bar gauge	(2, 4, 8, 13, 22, 32)*					

[1] Valori di resistenza per corpo/coperchio secondo EN 1092-1

* A seconda dell'elemento di chiusura (AO)

UNA 46 (acciaio al carbonio)
Flangia CL150

p pressione[1]	bar gauge	19,6	17,7	13,8	10,2	8,4	5,5
T temperatura[1]	°C	-29—38	100	200	300	350	425
ΔPMX pressione differenziale massima ammessa	bar	(2,4,8,13)* (19,6 bar con AO 22, 32)					
p pressione[1]	psig	285	260	200	140	125	80
T temperatura[1]	°F	-20—100	200	400	600	650	800
ΔPMX pressione differenziale massima ammessa	psi	(29, 58, 116, 188)* (284 psi con AO 22, 32)					

[1] Valori di resistenza per corpo/coperchio secondo ASME B16.5

* A seconda dell'elemento di chiusura (AO)

UNA 46 (acciaio al carbonio)
Flangia CL300, attacco filettato NPT, tasca a saldare EN/ASME, tasca a saldare ASME (DN65), estremità a saldare ASME

p pressione[1]	bar gauge	51,1	46,6	43,8	39,8	37,6	28,8
T temperatura[1]	°C	-29—38	100	200	300	350	425
ΔPMX pressione differenziale massima ammessa	bar	(2, 4, 8, 13, 22, 32)*					
p pressione[1]	psig	740	680	635	570	550	410
T temperatura[1]	°F	-20—100	200	400	600	650	800
ΔPMX pressione differenziale massima ammessa	psi	(29, 58, 116, 188, 319, 464)*					

[1] Valori di resistenza per corpo/coperchio secondo ASME B16.5

* A seconda dell'elemento di chiusura (AO)

Scaricatori di condensa a galleggiante

UNA 45, UNA 46, UNA 46A
PN 40/Classe 300
DN 15, 20, 25, 40, 50, 65 /
NPS ½", ¾", 1", 1½", 2", 2½"

Dati di esercizio

Apparecchi con gruppo di controllo DUPLEX:

la temperatura massima di servizio corrisponde al valore della temperatura del vapore saturo +5K.

Apparecchi con gruppo di controllo SIMPLEX-P con sfera in Perbunan:

temperatura max. di esercizio 40 °C

Limiti di utilizzo

UNA 46A (acciaio inossidabile)
Flangia PN40, attacco filettato G, tasca a saldare EN (DN 65), estremità a saldare EN

p pressione[1]	bar gauge	40,0	37,9	31,8	27,6	25,7	25,0
T temperatura[1]	°C	-10—50	100	200	300	400[2]	450[2]
ΔPMX pressione differenziale massima ammessa	bar gauge	(2, 4, 8, 13, 22, 32)*					

1 Valori di resistenza per corpo/coperchio secondo EN 1092-1

2 Per temperature di esercizio superiori a 300 °C sussiste il pericolo di corrosione intercristallina. Utilizzare l'apparecchio a temperature superiori a 300 °C solo se è possibile escludere il rischio di corrosione intercristallina.

* A seconda dell'elemento di chiusura (AO)

UNA 46A (acciaio inossidabile)
Flangia CL150

p pressione[1]	bar gauge	15,9	13,3	11,2	10	6,5	5,5
T temperatura[1]	°C	-29—38	100	200	300	400[2]	425[2]
ΔPMX pressione differenziale massima ammessa	bar	(2,4,8,13)* (15,9 bar con AO 22,32)					
p pressione[1]	psig	230	195	160	140	95	80
T temperatura[1]	°F	-20—100	200	400	600[2]	750[2]	800[2]
ΔPMX pressione differenziale massima ammessa	psi	(29, 58, 116, 188)* (230 psi con AO 22, 32)					

1 Valori di resistenza per corpo/coperchio secondo ASME B16.5

2 Per temperature di esercizio superiori a 300 °C sussiste il pericolo di corrosione intercristallina. Utilizzare l'apparecchio a temperature superiori a 300 °C solo se è possibile escludere il rischio di corrosione intercristallina.

* A seconda dell'elemento di chiusura (AO)

UNA 46A (acciaio inossidabile)
Flangia CL300, attacco filettato NPT, tasca a saldare EN/ASME, tasca a saldare ASME (DN65), estremità a saldare ASME

p pressione[1]	bar gauge	41,4	34,8	29,2	26,1	24,3	23,9
T temperatura[1]	°C	-29—38	100	200	300	400[2]	425[2]
ΔPMX pressione differenziale massima ammessa	bar	(2, 4, 8, 13, 22, 32)*					
p pressione[1]	psig	600	510	420	370	355	345
T temperatura[1]	°F	-20—100	200	400	600[2]	750[2]	800[2]
ΔPMX pressione differenziale massima ammessa	psi	(29, 58, 116, 188, 320, 465)*					

1 Valori di resistenza per corpo/coperchio secondo ASME B16.5

2 Per temperature di esercizio superiori a 300 °C sussiste il pericolo di corrosione intercristallina. Utilizzare l'apparecchio a temperature superiori a 300 °C solo se è possibile escludere il rischio di corrosione intercristallina.

* A seconda dell'elemento di chiusura (AO)

Scaricatori di condensa a galleggiante

UNA 45, UNA 46, UNA 46A
PN 40/Classe 300
DN 15, 20, 25, 40, 50, 65 /
NPS ½", ¾", 1", 1½", 2", 2½"

N.	Descrizione
2	Corpo
3	Guarnizione del corpo
4	Gruppo di controllo SIMPLEX
13	Valvola di sfiato manuale
27	Guarnizione per gruppo di controllo

Gruppi di controllo

N.	Descrizione
4	Gruppo di controllo SIMPLEX
18	Gruppo di controllo DUPLEX
28	Membrana di regolazione
19	Gruppo di controllo SIMPLEX-P con sfera in Perbunan
20	Gruppo di controllo DUPLEX con bypass interno manovrabile dall'esterno

Dotazione opzionale

N.	Descrizione
13	Valvola di sfiato manuale per gruppo di controllo DUPLEX
16	Leva manuale di sollevamento galleggiante

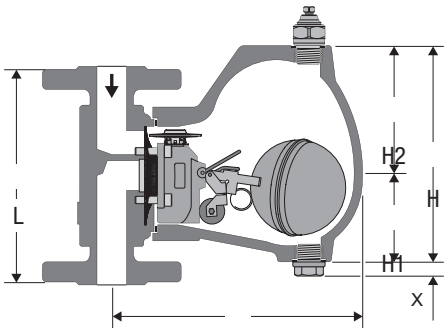

UNA 45 v, UNA B , UNA 46A v
Gruppo di controllo DUPLEX
Flangia

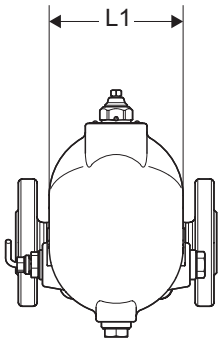

Spazio per il funzionamento dell'apparecchio

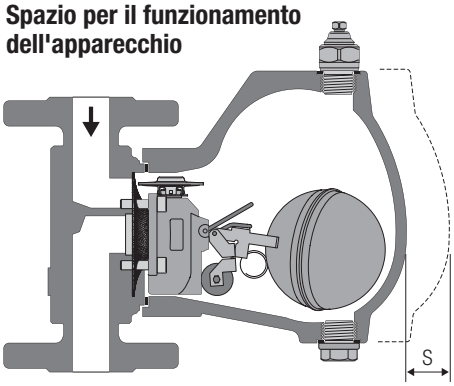

Panoramica dell'apparecchio

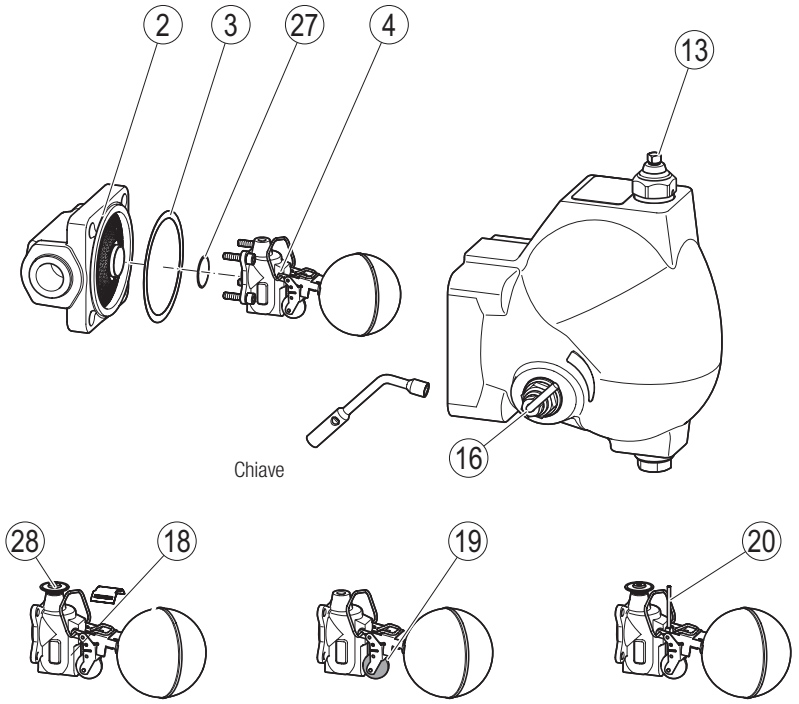

Dimensioni e pesi

Apparecchi con flangia PN10–40

Diametro nominale	DN 15	DN 20	DN 25	DN 40	DN 50	DN 65
	(½")	(¾")	(1")	(1½")	(2")	(2½")
L mm (in")	150 (5,9")		160 (6,3")	230 (9,1")		290 (11,4")
B mm (in")						
Coperchio standard	171 (6,7")			287 (11,3")		
Coperchio con indicatore di livello	213 (8,4")			333 (13,1")		
Coperchio con connessione per sonda	186 (7,3")			306 (12,0")		
H1 mm (in")	60 (2,4")			107 (4,2")		
H2 mm (in")	90 (3,5")[1]			151 (5,9")[1]		
H mm (in")	150 (5,9")[1]			258 (10,2")[1]		
L1 mm (in")	110 (4,3")[2]			170 (6,7")[2]		
X mm (in")	13 (0,5")					
S mm (in")	150 (5,9")			240 (9,5")		
Peso kg						
Coperchio standard	6,8	7,3	7,8	24,8	26,2	28,6
Coperchio con indicatore di livello	9,7	10,2	10,7	30,5	31,9	34,3
Coperchio con connessione per sonda	8,5	9,0	9,5	28,0	29,4	31,8
Peso lb						
Coperchio standard	15,0	16,1	17,2	54,7	57,8	63,1
Coperchio con indicatore di livello	21,4	22,5	23,6	67,2	70,3	75,6
Coperchio con connessione per sonda	18,7	19,8	20,9	61,7	64,8	70,1

[1] Se equipaggiato con valvola manuale di sfiato sommare 25 mm (1 in").

[2] Se equipaggiato con leva manuale di sollevamento del galleggiante o bypass sommare 35 mm (1,4 in").

Gli apparecchi con chiave richiedono una distanza aggiuntiva di 100 mm (3,9 in").

Scaricatori di condensa a galleggiante

UNA 45, UNA 46, UNA 46A
PN 40/Classe 300
DN 15, 20, 25, 40, 50, 65 / NPS ½", ¾", 1", 1½", 2", 2½"

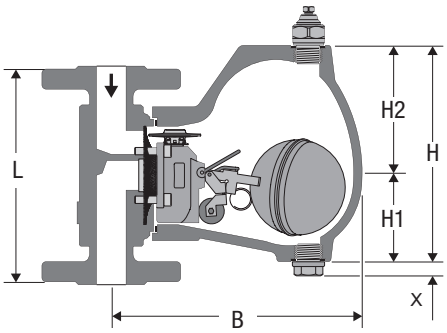

UNA 45 v, UNA 46 v, UNA 46A v
Gruppo di controllo DUPLEX
Flangia

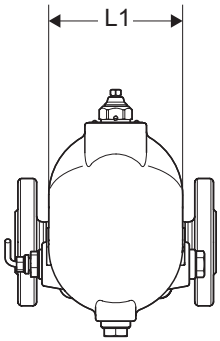

Spazio per il funzionamento dell'apparecchio

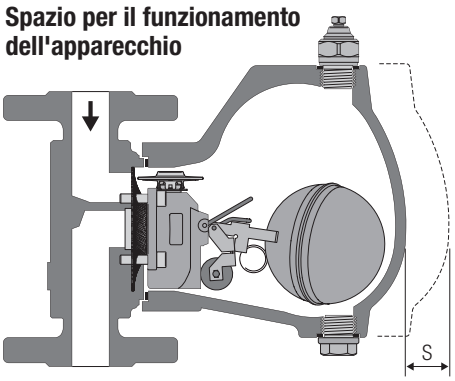

Dimensioni e pesi

Apparecchi con flangia CL150/300

Diametro nominale	DN 15	DN 20	DN 25	DN 40	DN 50	DN 65
	(½")	(¾")	(1")	(1½")	(2")	(2½")
L mm (in")	150 (5,9")		160 (6,3")	241 (9,5")	267 (10,5")	292 (11,5")
B mm (in")						
Coperchio standard	171 (6,7")			287 (11,3")		
Coperchio con indicatore di livello	213 (8,4")			333 (13,1")		
Coperchio con connessione per sonda	186 (7,3")			306 (12,0")		
H1 mm (in")	60 (2,4")			107 (4,2")		
H2 mm (in")	90 (3,5")[1]			151 (5,9")[1]		
H mm (in")	150 (5,9")[1]			258 (10,2")[1]		
L1 mm (in")	110 (4,3")[2]			170 (6,7")[2]		
X mm (in")	13 (0,5")					
S mm (in")	150 (5,9")			240 (9,5")		
Pesi CL150						
Peso kg						
Coperchio standard	6,2	6,6	7,2	23,8	25,9	29,4
Coperchio con indicatore di livello	9,1	9,5	10,1	29,5	31,6	35,1
Coperchio con connessione per sonda	7,9	8,3	8,9	27,0	29,1	32,6
Peso lb						
Coperchio standard	13,7	14,6	15,9	52,5	57,1	64,8
Coperchio con indicatore di livello	20,1	20,9	22,3	65,0	69,7	77,4
Coperchio con connessione per sonda	17,4	18,3	19,6	56,2	60,8	68,6
Pesi CL300						
Peso kg						
Coperchio standard	6,6	7,4	8,2	26,0	27,5	31,1
Coperchio con indicatore di livello	9,5	10,3	11,1	31,7	33,2	36,8
Coperchio con connessione per sonda	8,3	9,1	9,9	29,2	30,7	34,3
Peso lb						
Coperchio standard	14,6	16,3	18,1	57,3	60,6	68,6
Coperchio con indicatore di livello	20,9	22,7	24,5	69,9	73,2	81,1
Coperchio con connessione per sonda	18,3	20,1	21,8	64,4	67,7	75,6

[1] Se equipaggiato con valvola manuale di sfiato sommare 25 mm (1 in").
[2] Se equipaggiato con leva manuale di sollevamento del galleggiante o bypass sommare 35 mm (1,4 in").
Gli apparecchi con chiave richiedono una distanza aggiuntiva di 100 mm (3,9 in").

Apparecchi con tasca a saldare, tasca a saldare con pezzo intermedio

Diametro nominale	DN 15	DN 20	DN 25	DN 40	DN 50	DN 65
	(½")	(¾")	(1")	(1½")	(2")	(2½")
L mm (in")	95 (3,7")			165 (6,5")	267 (10,5")	292 (11,5")
	(tasca a saldare)			(tasca a saldare con pezzo intermedio EN, ASME)		
B mm (in")						
Coperchio standard	171 (6,7")			287 (11,3")		
Coperchio con indicatore di livello	186 (7,3")			306 (12,0")		
Coperchio con connessione per sonda	213 (8,4")			333 (13,1")		
H1 mm (in")	60 (2,4")			107 (4,2")		
H2 mm (in")	90 (3,5")[1]			151 (5,9")[1]		
H mm (in")	150 (5,9")[1]			258 (10,2")[1]		
L1 mm (in")	110 (4,3")[2]			170 (6,7")[2]		
X mm (in")	13 (0,5")					
S mm (in")	150 (5,9")			240 (9,5")		
Peso kg						
Coperchio standard	5,3	5,2	21,2	21,9	24,6	28,6
Coperchio con indicatore di livello	8,2	8,1	26,9	27,6	30,3	34,3
Coperchio con connessione per sonda	7,0	6,9	24,4	25,1	27,8	31,8
Peso lb						
Coperchio standard	11,7	11,5	46,7	48,3	54,5	63,1
Coperchio con indicatore di livello	18,1	17,9	59,3	60,8	67,0	75,6
Coperchio con connessione per sonda	15,4	15,2	53,8	55,3	61,5	70,1

[1] Se equipaggiato con valvola manuale di sfiato sommare 25 mm (1 in").
[2] Se equipaggiato con leva manuale di sollevamento del galleggiante o bypass sommare 35 mm (1,4 in").
Gli apparecchi con chiave richiedono una distanza aggiuntiva di 100 mm (3,9 in").

Scaricatori di condensa a galleggiante

UNA 45, UNA 46, UNA 46A
PN 40/Classe 300
DN 15, 20, 25, 40, 50, 65 / NPS ½", ¾", 1", 1½", 2", 2½"

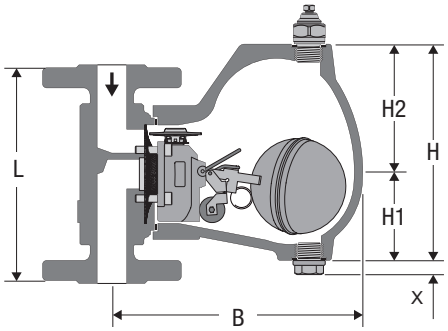

UNA 45 v, UNA 46 v, UNA 46A v
Gruppo di controllo DUPLEX
Flangia

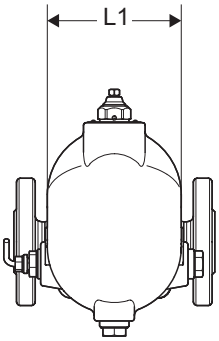

Spazio per il funzionamento dell'apparecchio

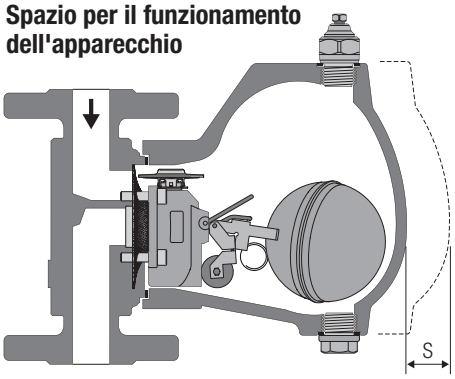

Dimensioni e pesi

Apparecchi con attacco filettato

Diametro nominale	DN 15	DN 20	DN 25	DN 40	DN 50	DN 65
	(½")	(¾")	(1")	(1½")	(2")	(2½")
L mm (in")	95 (3,7")			165 (6,5")		
B mm (in")						
Coperchio standard	171 (6,7")			287 (11,3")		
Coperchio con indicatore di livello	213 (8,4")			333 (13,1")		
Coperchio con connessione per sonda	186 (7,3")			306 (12,0")		
H1 mm (in")	60 (2,4")			107 (4,2")		
H2 mm (in")	90 (3,5")[1]			151 (5,9")[1]		
H mm (in")	150 (5,9")[1]			258 (10,2")[1]		
L1 mm (in")	110 (4,3")[2]			170 (6,7")[2]		
X mm (in")	13 (0,5")					
S mm (in")	150 (5,9")			240 (9,5")		
Peso kg						
Coperchio standard	5,3	5,2	5,1	21,2	20,9	29,4
Coperchio con indicatore di livello	8,2	8,1	8,0	26,9	26,6	35,1
Coperchio con connessione per sonda	7,0	6,9	6,8	24,4	24,1	32,6
Peso lb						
Coperchio standard	11,7	11,5	11,2	46,7	46,1	64,8
Coperchio con indicatore di livello	18,1	17,9	17,6	59,3	58,6	77,4
Coperchio con connessione per sonda	15,4	15,2	15,0	53,8	53,1	68,6

[1] Se equipaggiato con valvola manuale di sfiato sommare 25 mm (1 in").
[2] Se equipaggiato con leva manuale di sollevamento del galleggiante o bypass sommare 35 mm (1,4 in").
Gli apparecchi con chiave richiedono una distanza aggiuntiva di 100 mm (3,9 in").

Apparecchi con estremità a saldare con pezzo intermedio

Diametro nominale	DN 15	DN 20	DN 25	DN 40	DN 50	DN 65
	(½")	(¾")	(1")	(1½")	(2")	(2½")
L mm (in")	200 (7,9")			241 (9,5")	267 (10,5")	292 (11,5")
B mm (in")						
Coperchio standard	171 (6,7")			287 (11,3")		
Coperchio con indicatore di livello	213 (8,4")			333 (13,1")		
Coperchio con connessione per sonda	186 (7,3")			306 (12,0")		
H1 mm (in")	60 (2,4")			107 (4,2")		
H2 mm (in")	90 (3,5")[1]			151 (5,9")[1]		
H mm (in")	150 (5,9")[1]			258 (10,2")[1]		
L1 mm (in")	110 (4,3")[2]			170 (6,7")[2]		
X mm (in")	13 (0,5")					
S mm (in")	150 (5,9")			240 (9,5")		
Peso kg						
Coperchio standard	5,6	5,7	21,3	21,6	22,5	28,6
Coperchio con indicatore di livello	8,5	8,6	27,0	27,3	28,2	34,3
Coperchio con connessione per sonda	7,3	7,4	24,5	24,8	25,7	31,8
Peso lb						
Coperchio standard	12,3	12,6	47,0	47,6	49,6	63,1
Coperchio con indicatore di livello	18,7	19,0	59,5	60,2	62,2	75,6
Coperchio con connessione per sonda	16,1	16,3	54,0	54,7	56,7	70,1

[1] Se equipaggiato con valvola manuale di sfiato sommare 25 mm (1 in").
[2] Se equipaggiato con leva manuale di sollevamento del galleggiante o bypass sommare 35 mm (1,4 in").
Gli apparecchi con chiave richiedono una distanza aggiuntiva di 100 mm (3,9 in").

Scaricatori di condensa a galleggiante

UNA 45, UNA 46, UNA 46A
PN 40/Classe 300
DN 15, 20, 25, 40, 50, 65 / NPS ½", ¾", 1", 1½", 2", 2½"

Diagramma della portata

Il diagramma mostra le portate massime di condensa calda degli elementi di chiusura (AO).

La pressione differenziale (pressione di esercizio) è influenzata dalle portate.

È data dalla pressione a monte meno la pressione a valle dell'apparecchio ed è influenzata, tra l'altro, dal tracciato della tubazione. Se la condensa viene sollevata a valle dello scaricatore, la pressione differenziale si riduce praticamente di 1 bar ogni 7 m di altezza di sollevamento.

La massima pressione differenziale ammissibile dipende dalla sezione di deflusso dell'elemento di chiusura e dalla densità del liquido da scaricare.

Gli scaricatori di condensa UNA 45, UNA 46 e UNA 46A scaricano le quantità di acqua calda qui indicate praticamente senza accumulo.

La portata di acqua fredda corrisponde a: portata moltiplicata per il fattore F.

Specifiche per l'ordine

Scaricatori di condensa a galleggiante

UNA 45 (acciaio, ghisa sferoidale)

Esecuzione coperchio.....

UNA 46 (acciaio al carbonio)

UNA 46A (acciaio inossidabile)

DN (15, 20, 25, 40, 50, 65)

NPS ½", ¾", 1", 1½", 2", 2½".....
Tipo di collegamento.....
Gruppo di controllo.....
AO.....

Informazioni su pressione nominale, sovrappressione di servizio, contro pressione, temperatura di servizio, fluidi, ubicazione.

Certificati

Possibilità di ottenere il certificato dei materiali e del tipo secondo EN 10204. Tutti i requisiti per le prove e le ispezioni devono essere indicati nella richiesta o nell'ordine. Dopo la fornitura non possono più essere emessi certificati. Costi e caratteristiche delle summenzionate prove e ispezioni standard sono riportati nel nostro listino prezzi «Prezzi per prove e ispezioni per apparecchi standard». Contattare i nostri uffici tecnici per eventuali prove e ispezioni non riportate nel nostro listino.

Norme e direttive

Maggiori dettagli sulla conformità degli apparecchi con le norme e direttive applicabili sono riportati, laddove pertinenti, nella nostra Dichiarazione di conformità e relativi certificati ovvero omologazioni.

Si prega di fare riferimento alle nostre condizioni di vendita e di consegna.

Diagramma della portata

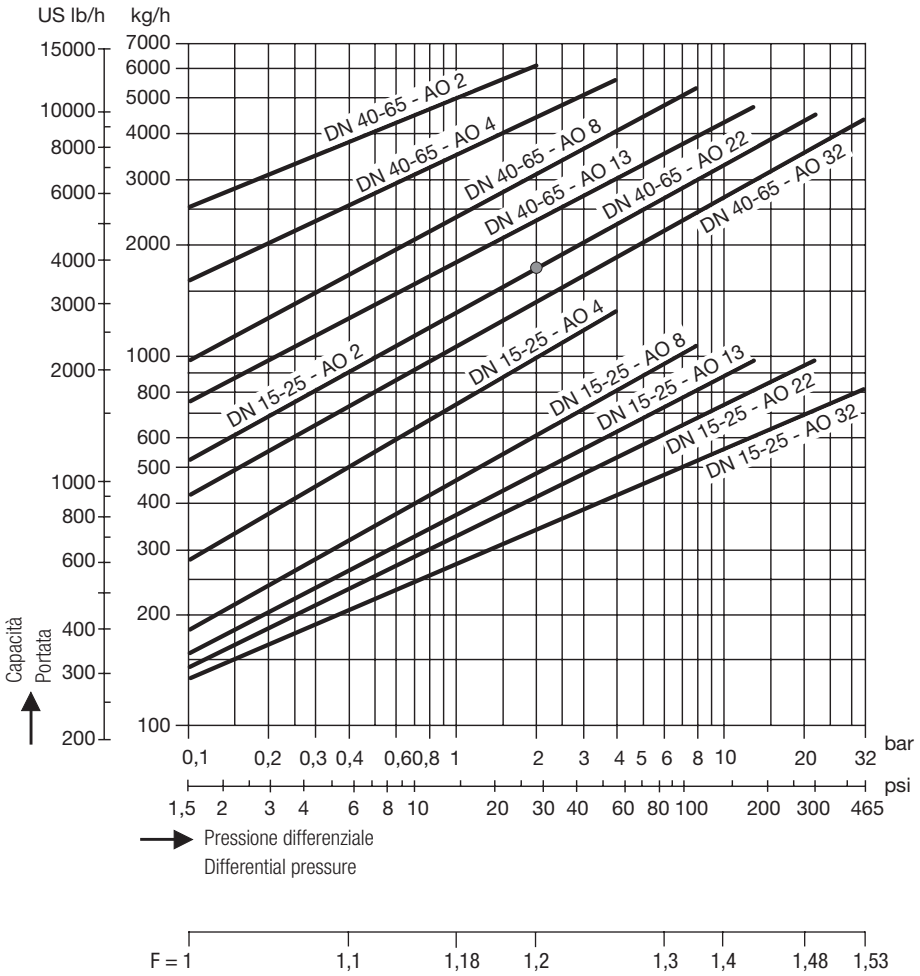

GESTRA GmbH

Münchener Straße 77, 28215 Bremen, Germany
Telefono +49 421 3503-0, Telefax +49 421 3503-393
E-mail info@de.gestra.com, Web www.gestra.com

851149-00/058-2026cmw (808923-03) © GESTRA · Bremen