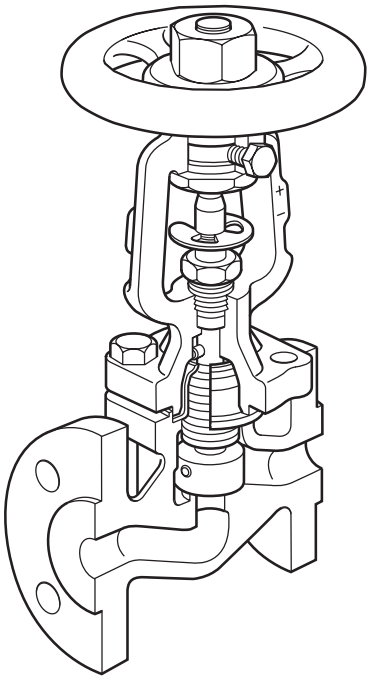

GAV 66AF-T

Vannes d'arrêt avec soufflet
GAV 6xF-T, GAV 6xF

Description

Une gamme de vannes d'arrêt à parfaite étanchéité avec soufflet double paroi en standard sur l'ensemble de la gamme. Ces vannes ont été conçues pour une utilisation sur les réseaux de vapeur, de gaz, de liquides, de condensats et d'eau.

La gamme GAV-T est livrée complète avec clapet profilé et système de blocage.

La gamme GAV alternative dispose d'un disque plat.

Les tableaux suivants indiquent clairement les tailles, les raccordements de tuyaux et les options disponibles pour les gammes standards et optionnelles.

Normalisation
Le produit est conforme aux réquisitions de la Directive sur les équipements à pression (PED) et doivent en porter le marquage, lorsque requis.

Certification
Les GAV 63F et GAV 63F-T sont disponibles avec un certificat constructeur.

GAV 64F, GAV 65F, GAV 64F-T, GAV 65F-T, GAV 66F, GAV 66F-T et GAV 66AF-T sont disponibles avec certification EN 10204 3.1.

Note : Toute demande de certificat/inspection doit être clairement spécifiée lors de la passation de la commande.

Gamme et options

Gamme standard GAV 6xF-T - complète avec clapet profilé et système de blocage

Matière		Fonte		Fonte GS		Acier moulé					Acier inox
Modèle et raccords		GAV 63F-T		GAV 64F-T PN16 GAV 65F-T PN25		GAV 66F-T					GAV 66AF-T
		PN16	KS10	PN16	PN25	PN25	PN40	ASME150	ASME300	KS20	PN40
Diamètres	DN15	•	•	•	•		•	•	•	•	•
	DN20	•	•	•	•		•	•	•	•	•
	DN25	•	•	•	•		•	•	•	•	•
	DN32	•	•	•	•		•				•
	DN40	•	•	•	•		•	•	•	•	•
	DN50	•	•	•	•		•	•	•	•	•
	DN65	•	•	•	•		•				•
	DN80	•	•	•	•		•	•	•	•	•
	DN100	•	•	•	•		•	•	•	•	•
	DN125	•	•	•	•		•				
	DN150	•	•	•	•		•			•	
	DN200	•	•	•	•	•				•	
	DN250				•						

Gamme optionnelle GAV 6xF - complète avec option disque plat

Matière		Fonte		Fonte GS		Acier moulé					Acier inox
Modèle et raccords		GAV 63F		GAV 64F PN16 GAV 65F PN25		GAV 66F					
		PN16	KS10	PN16	PN25	PN25	PN40	ASME150	ASME300	KS20	
Diamètres	DN125	•	•	•	•		•				
	DN150	•	•	•	•		•		•	•	
	DN200	•	•	•	•	•			•	•	
	DN250				•						
En option, disque d'équilibrage	DN125				•		•				
	DN150				•		•			•	
	DN200	•	•	•	•	•			•	•	

Dimensions/Poids (approximatifs) en mm et kg

Diamètre	A					B	C	Poids				
	PN	JIS/KS 10K	JIS/KS 20K	ASME 150	ASME 300			GAV 63F GAV 63F-T GAV 64F, GAV 65F GAV 64F-T, GAV 65F-T	GAV 66F (DIN)	GAV 66F (ASME) ANSI 150	GAV 66F ASME 300 JIS/KS 20K	GAV 66AF-T PN40
DN15	130	133	152	108	152	205	125	4	4	5	6	4
DN20	150	153	178	117	178	205	125	4	5	6	7	5
DN25	160	163	200	127	203	217	125	5	6	8	9	6
DN32	180	183	-	-	-	217	125	7	8	-	-	8
DN40	200	203	224	165	229	243	200	10	11	10	11	11
DN50	230	229	259	203	267	243	200	12	14	12	15	14
DN65	290	293	-	-	-	263	200	16	19	-	-	19
DN80	310	309	304	241	317	287	200	21	26	25	29	26
DN100	350	349	340	292	356	383	315	36	44	41	49	44
DN125	400	395	-	-	-	416	315	52	64	-	-	-
DN150	480	479	428	-	445	450	315	75	88	-	94	-
DN200	600	592	537	-	559	622	500	145	180	-	193	-
DN250	730	-	-	-	-	763	500	180*	-	-	-	-

* (GAV 64F-T/GAV 64F, GAV 65F-T/GAV 65F uniquement)

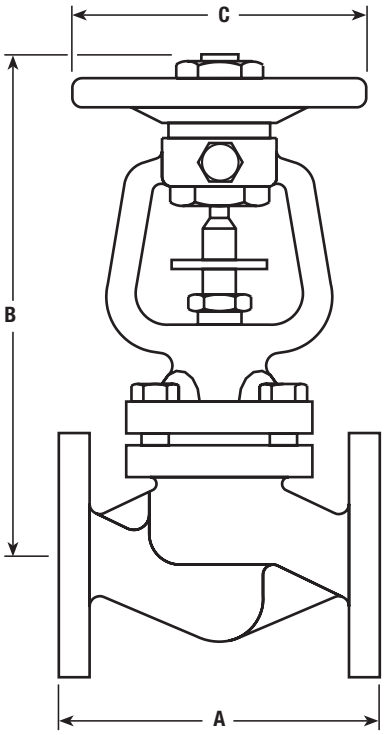

GAV 6xF-T Données de débit

Diamètre	Vanne GAV 6xF-T												
	DN15	DN20	DN25	DN32	DN40	DN50	DN65	DN80	DN100	DN125	DN150	DN200	DN250
Rotations du volant	Valeurs K_v pour les rotations données du volant testé conformément à EN 60534-2-3 Eau à 20 °C												
0	0	0	0	0	0	0	0	0	0	0	0	0	0
0,5	1,2	1,2	1,4	2,2	4,4	4,1	5,6	10,4	12,0	21	28	66	110
1	1,7	1,7	2,0	3,7	5,0	5,0	7,0	11,5	14,3	23	30	81	140
1,5	2,7	2,9	2,9	5,0	5,5	6,0	9,2	13,6	24,5	26	33	97	150
2	3,6	4,0	4,6	7,9	7,6	7,2	11,6	16,3	34,1	42	46	111	165
2,5	4,4	5,3	6,4	10,6	11,0	9,7	12,4	18,5	59,6	67	65	149	190
3	5,4	6,6	8,5	13,8	14,7	14,1	13,0	21,1	86,2	94	90	199	225
4			10,6	17,0	22,6	24,4	25,2	24,5	123,0	140	152	302	330
4,5			11,2	18,3	24,4	29,4	32,5	29,0	139,0	181	177	355	451
5			11,9	19,6	27,2	37,0	43,6	39,1	164,1	185	216	403	460
6					28,9	46,2	60,2	61,0	179,0	220	264	455	600
6,5					29,1	47,0	63,0	69,0	186,0	230	288	480	641
6,7					29,3	47,2	64,3	73,0		235	293	487	656
7							65,9	78,0		241	305	495	678
8							71,2	90,0		259	337	507	738
8,5							74,6	92,0			348	522	760
9,5								99,0			369		793
10								101,6					805
10,7													827

Pour convertir K_v, au débit volumique en m³/h:

$\dot{Q} = K_v \times \sqrt{\Delta P}$

Où :

$\dot{Q}$ = Débit volumique en m³/h

ΔP = Chute de pression en bar

Note : La pression différentielle maximale recommandée dans les versions profilées est indiquée ci-dessous :

Si le modèle GAV 6xF-T est utilisé au-delà de ces chiffres, un niveau de bruit et de vibrations accru pourrait être généré.

DN15 - DN80	2,0 bar	29,00 psi
DN100 - DN125	1,5 bar	21,75 psi
DN150	1,0 bar	14,50 psi
DN200 - DN250	0,8 bar	11,60 psi

Fuite du siège

La fermeture du disque contre le siège est conforme à une fuite de taux A EN 12266-1 et de taux A ISO 5208.

Valeurs K_v - toutes les options

Diamètre	**DN15 (½")**	**DN20 (¾")**	**DN25 (1")**	**DN32 (1¼")**	**DN40 (1½")**	**DN50 (2")**	**DN65 (2½")**
K_v	4	7	12	19	30	47	77

Diamètre	**DN80 (3")**	**DN100 (4")**	**DN125 (5")**	**DN150 (6")**	**DN200 (8")**	**DN250 (10")**
K_v	120	193	288	410	725	1 145

Pour conversion :
C_v (UK) = K_v x 0.963
C_v (US) = K_v x 1.156

Note : Pour les valeurs K_v et les valeurs des caractéristiques de débit des modèles **GAV 63F-T, GAV 64F-T/GAV 65F-T** et **GAV 66F-T** se référer à la section suivante 'GAV 6xF-T Données de débit'.

Les graphiques ci-dessous indiquent les rotations du volant et les caractéristiques de débit avec de l'eau à 20 °C :

GAV 6xF-T - DN15

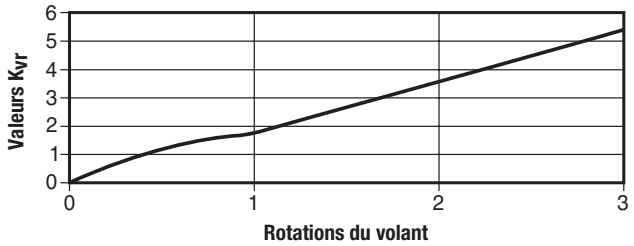

GAV 6xF-T - DN20

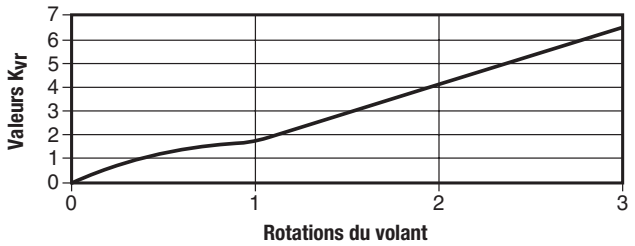

GAV 6xF-T - DN25

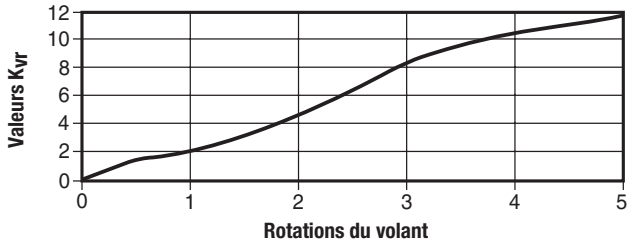

GAV 6xF-T - DN32

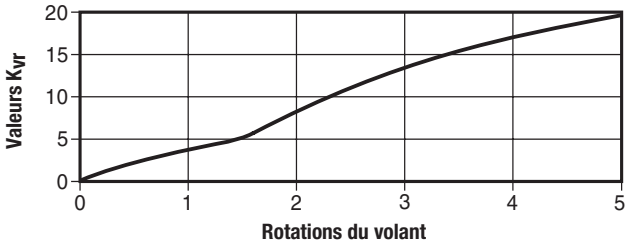

GAV 6xF-T - DN40

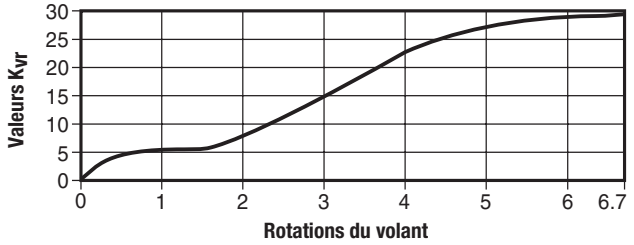

GAV 6xF-T - DN50

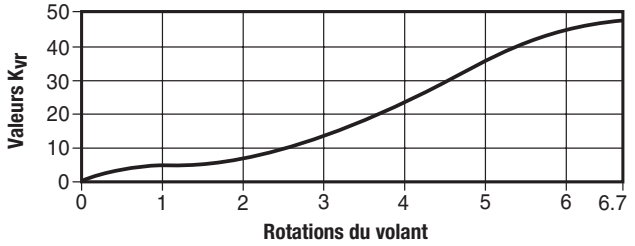

GAV 6xF-T - DN65

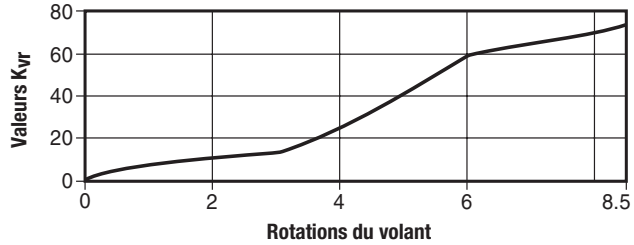

GAV 6xF-T - DN80

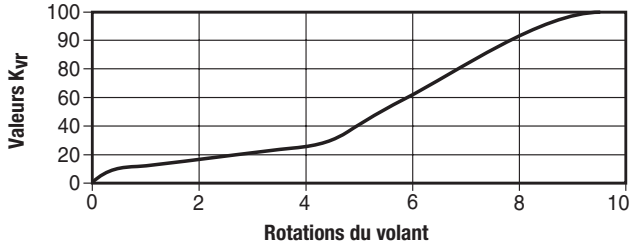

GAV 6xF-T - DN100

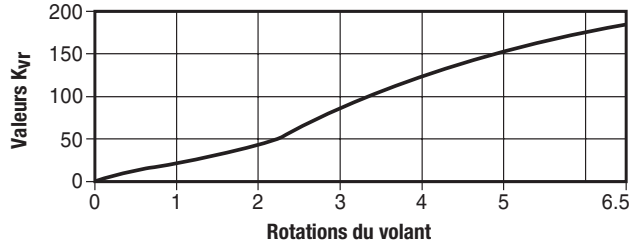

GAV 6xF-T - DN125

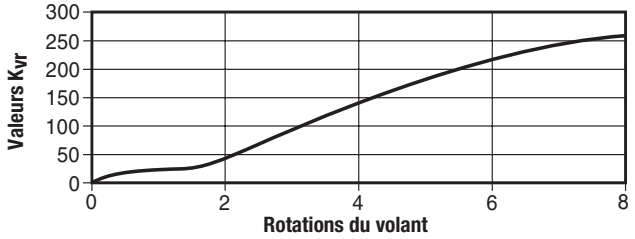

GAV 6xF-T - DN150

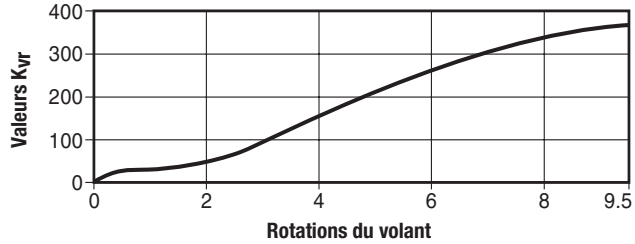

GAV 6xF-T - DN200

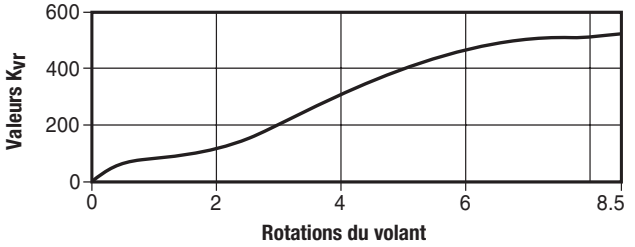

GAV 6xF-T - DN250

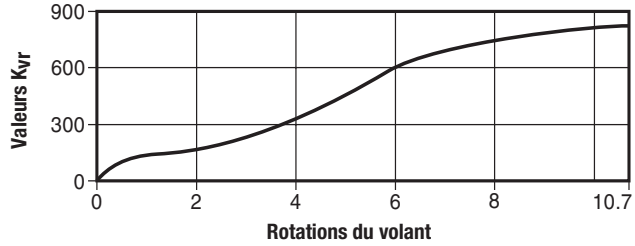

Disque plat type standard
pour GAV 63F, GAV 64F, GAV 65F et GAV 66F

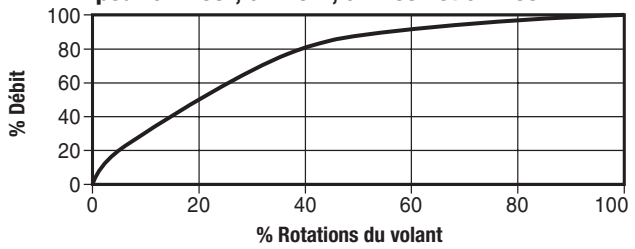

Matériaux

pour GAV 63F-T, GAV 64F-T, GAV 65F-T, GAV 66F-T et GAV 63F, GAV 64F, GAV 65F, GAV 66F

Référence		GAV 63F-T et GAV 63F	GAV 64F-T, GAV 65F-T et GAV 64F, GAV 65F	GAV 66F-T et GAV 66F	
				DIN	ANSI
1 Corps		Fonte EN-GJS-250	Fonte GS EN-GJS-400-18-LT	Acier moulé 1.0619+N (GSC 25N)	Acier moulé ASTM A 216 WCB
2 Chapeau		Fonte GS EN-GJS-400-18-LT		Acier (DN15 - DN80) DIN 17243 C 22.8	Acier forgé (DN15- DN80) ASTM A 105
				Acier (DN100 - DN200) 1.0619+N (GSC 25N)	Acier moulé (DN100- DN200) ASTM A 216 WCB
3 Siège		Acier inox AISI 420			
4 Disque	Siège métal	Acier inox DIN 17440 X30 Cr13			
5 Soufflet		Acier inox WS 1.4571 EN10028-7 X6 CrNiMTi 17-12-2			
6 Tige		Acier inox AISI 420			
7 Volant		Acier pressé BS 1449 CR4			
8	Garniture de tige	Graphite			
	Goujons de chapeau		Acier DIN 17420 24 Cr Mo 5		Acier ASTM A 193 B7
9	Écrous de chapeau		Acier DIN 17420 Ck 35		Acier ASTM A 192 2 H
	Boulons de chapeau	Acier DIN 931 Gr. 5,6			
10 Joint de corps/chapeau		Graphite stratifié avec insert en acier inox			
11 Vis de blocage	DN15 - DN80	Acier M8 x 14 mm BS 3692 Gr. 8,8			
	DN100 - DN150	Acier M8 x 20 mm BS 3692 Gr. 8,8			
	DN200 - DN250	Acier M12 x 20 mm BS 3692 Gr. 8,8			

Limiteur de course pour les versions profilées

L'écrou de volant sur **GAV 63F-T, GAV 64F-T, GAV 65F-T et GAV 66F-T** dispose d'un orifice fileté pour le montage d'un limiteur de course. Le client doit fournir les écrous et les boulons comme indiqué dans le tableau ci-dessous :

Diamètre	Boulon hexagonal
DN15- DN80	M8 x 50 mm
DN100- DN150	M12 x 75 mm
DN200- DN250	M12 x 100 mm

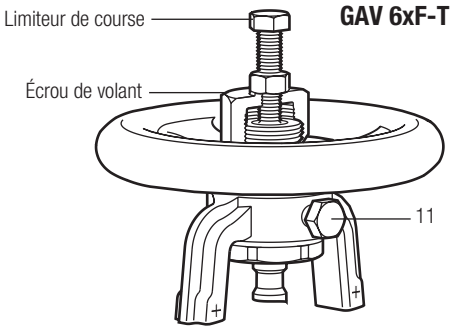

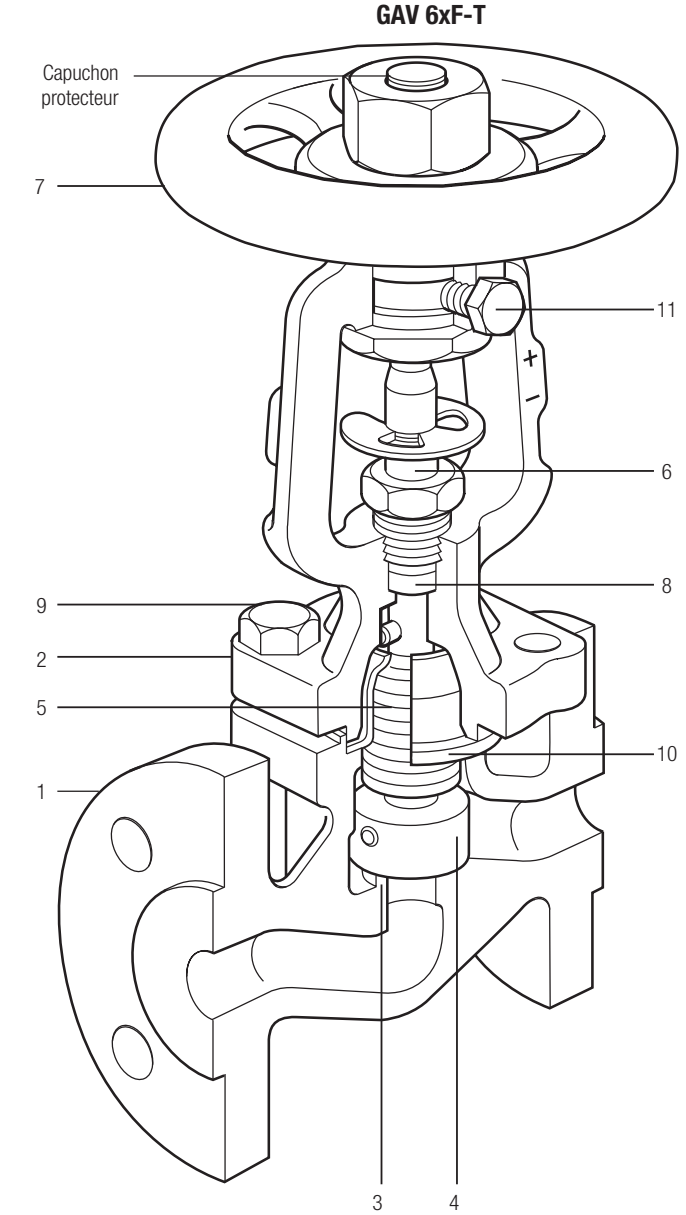

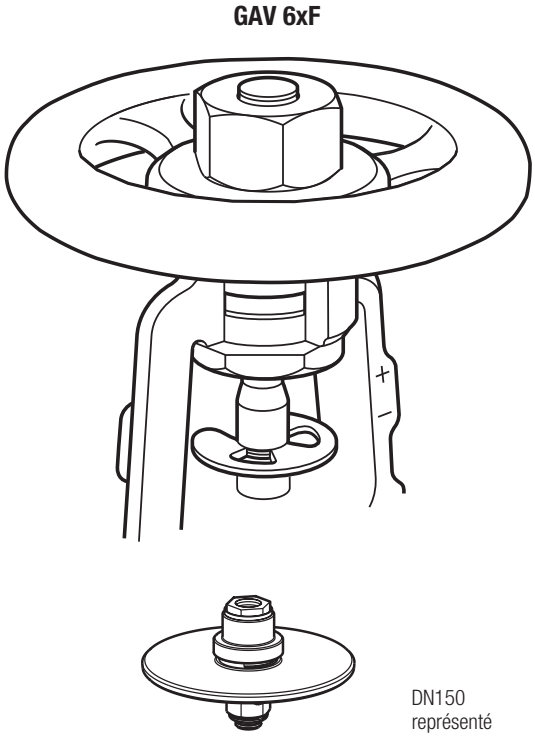

En option, ensemble disque d'équilibrage

Utilisé au-dessus de	25 bar ΔP	DN125	
	17 bar ΔP	DN150	6"
	10 bar ΔP	DN200	8"

Matériaux pour GAV 66AF-T

N°.	Référence		GAV 66AF-T
1	Corps		Acier inox EN 10213 1.4408 ou ASTM A351 CF8M
2	Chapeau		Acier inox EN 10213 1.4581
3	Siège		Acier inox EN 10213 1.4408 ou ASTM A351 CF8M
4	Disque	DN15 - DN40	Acier inox EN 10088 1.4571
		DN50 - DN100	Acier inox EN 100222 1.4571
5	Soufflet		Acier inox DIN 17440 1.4571
6	Tige		Acier inox EN 10088 1.4571
7	Volant		Acier pressé BS 1449 CR4
8	Garniture de tige		Graphite
9	Goujons de chapeau		Acier inox A4-70
	Écrous de chapeau		Acier inox A4
10	Joint de corps/chapeau		Graphite stratifié avec insert en acier inox
11	Vis de blocage	DN15 - DN80	Acier M8 x 14 mm A2-70
		DN100	Acier M8 x 20 mm A2-70

Limiteur de course pour les versions profilées

L'écrou du volant de **GAV 66AF-T** a un orifice fileté en prévision d'un limiteur de course. Le client doit fournir les écrous et les boulons comme indiqué dans le tableau ci-dessous :

Diamètre	Boulon hexagonal
DN15- DN80	M8 x 50 mm
DN100	M12 x 75 mm

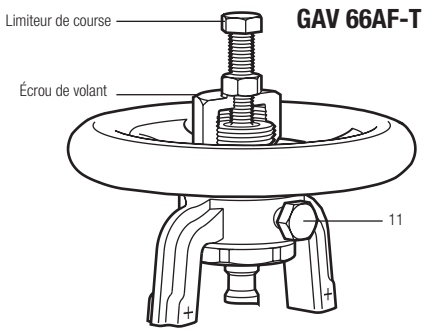

GAV 66AF-T

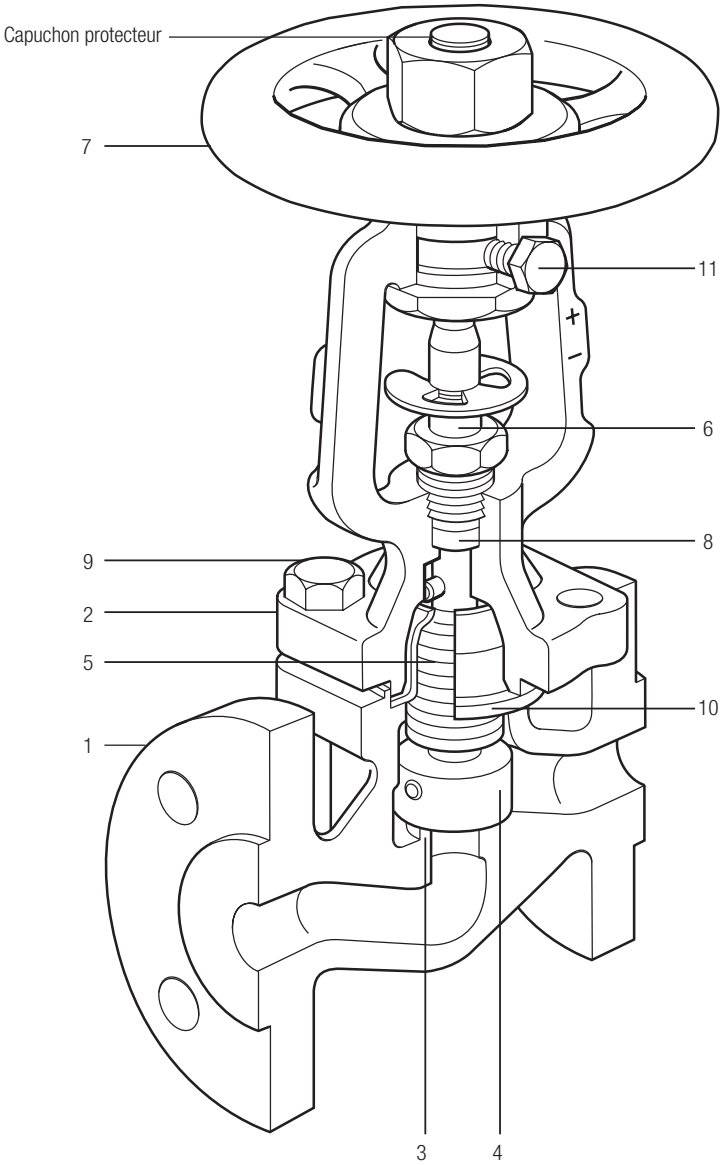

Limites de pression/température

GAV 63F-T et GAV 63F

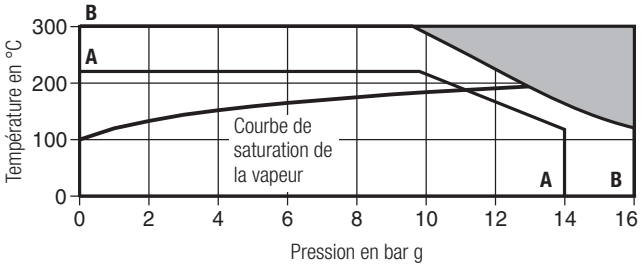

A - A À brides JIS/KS 10K
B - B À brides PN16

Conditions de calcul du corps			PN16	JIS/KS 10K
PMA	Pression maximale admissible		16 bar g à 120 °C	14 bar g à 120 °C (203,1 psi g à 248 °F)
TMA	Température maximale admissible		300 °C à 9,6 bar g	220 °C à 10 bar g (428 °F à 145 psi g)
PMO	Pression maximale de fonctionnement sur la vapeur saturée	Siège métal	13 bar g à 195 °C	11,2 bar g à 189 °C (162,4 psi g à 372,2 °F)
TMO	Température maximale de fonctionnement	Siège métal	300 °C à 9,6 bar g	220 °C à 10 bar g (428 °F à 145 psi g)
Température minimale de fonctionnement			-10 °C	-10 °C (14 °F)
Pression maximale d'épreuve hydraulique :			24 bar g	21 bar g (304,6 psi g)

GAV 64F-T, GAV 65F-T et GAV 64F, GAV 65F

PN16 (GAV 64F-T, GAV 64F)

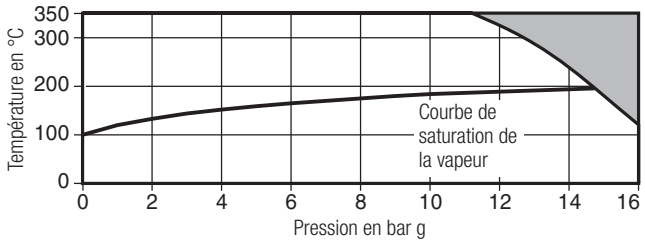

PN25 (GAV 65F-T, GAV 65F)

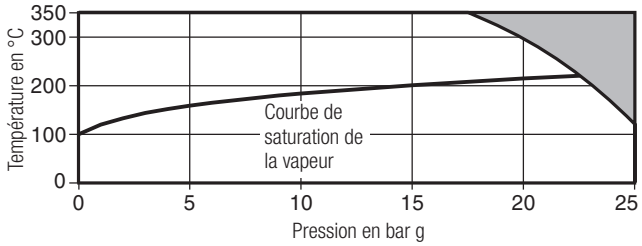

Conditions de calcul du corps			PN16	PN25
PMA	Pression maximale admissible		16 bar g à 120 °C	25 bar g à 120 °C
TMA	Température maximale admissible		350 °C à 11,2 bar g	350 °C à 17,5 bar g
PMO	Pression maximale de fonctionnement sur la vapeur saturée	Siège métal	14,7 bar g à 200 °C	22,5 bar g à 221 °C
TMO	Température maximale de fonctionnement	Siège métal	350 °C à 11,2 bar g	350 °C à 17,5 bar g
Température minimale de fonctionnement			-10 °C	-10 °C
Pression maximale d'épreuve hydraulique :			24 bar g	37,5 bar g

GAV 66F-T et GAV 66F (DIN)

PN25, DN200

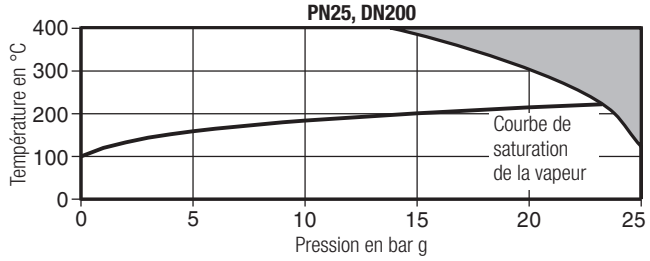

PN40, DN15 - DN150

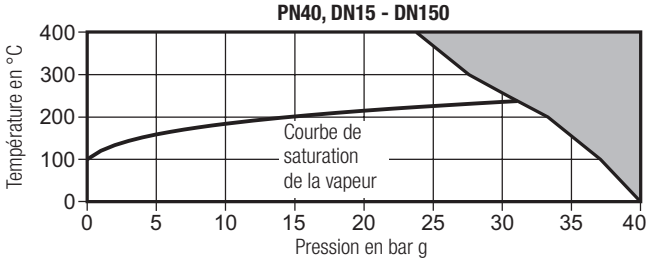

Conditions de calcul du corps			PN25/DN200	PN40/DN15-DN150
PMA	Pression maximale admissible		25 bar g à 50 °C	40 bar g à 50 °C
TMA	Température maximale admissible		400 °C à 14,8 bar g	400 °C à 23,8 bar g
PMO	Pression maximale de fonctionnement sur la vapeur saturée	Siège métal	20,3 bar g à 215 °C	31,1 bar g à 238 °C
TMO	Température maximale de fonctionnement	Siège métal	400 °C à 14,8 bar g	400 °C à 23,8 bar g
Température minimale de fonctionnement			-10 °C	-10 °C
Pression maximale d'épreuve hydraulique :			37,5 bar g	60 bar g

Légende

Cet appareil ne doit pas être utilisé dans cette zone.

Note : ΔPMX La pression différentielle maximale est limitée à la PMO.

Pression différentielle maximale autorisée dans les versions profilées :

DN15 - DN80	2,0 bar
DN100 - DN125	1,5 bar
DN150	1,0 bar
DN200 - DN250	0,8 bar

GAV 66F-T et GAV 66F (ASME)

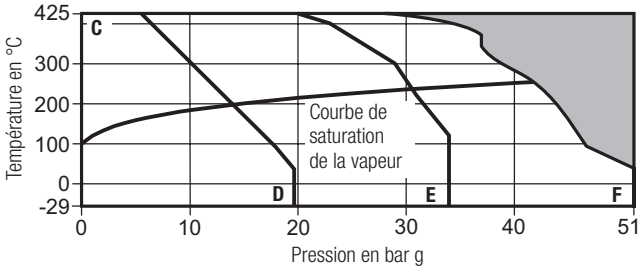

C - D À brides ASME 150
C - E À brides JIS/KS 20K
C - F À brides ASME 300

Conditions de calcul du corps			ASME 150	ASME 300	JIS/KS 20K
PMA	Pression maximale admissible		19,6 bar g à 38 °C (284,3 psi g à 100,4 °F)	51,1 bar g à 38 °C (741,1 psi g à 100,4 °F)	34 bar g à 120 °C (493,1 psi g à 248 °F)
TMA	Température maximale admissible		425 °C à 5,5 bar g (797 °F à 79,8 psi g)	425 °C à 28,8 bar g (797 °F à 417,7 psi g)	425 °C à 20 bar g (797 °F à 290,1 psi g)
PMO	Pression maximale de fonctionnement sur la vapeur saturée	Siège métal	13,6 bar g à 198 °C (197,3 psi g à 338,4 °F)	41,7 bar g à 254 °C (604,8 psi g à 489,2 °F)	30,6 bar g à 237 °C (443,8 psi g à 458,6 °F)
TMO	Température maximale de fonctionnement	Siège métal	425 °C à 5,5 bar g (797 °F à 79,8 psi g)	425 °C à 28,8 bar g (797 °F à 417,7 psi g)	425 °C 20 bar g (797 °F à 290,1 psi g)
Température minimale de fonctionnement			-29 °C (-20,2 °F)	-29 °C (-20,2 °F)	0 °C (32 °F)
Pression maximale d'épreuve hydraulique :			30 bar g (435,1 psi g)	77 bar g (1116,8 psi g)	51 bar g (739,7 psi g)

GAV 66AF-T

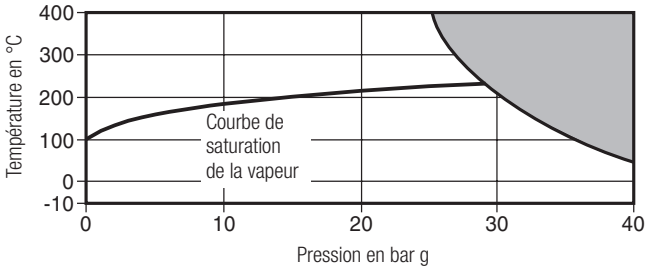

Conditions de calcul du corps				PN40
PMA	Pression maximale admissible			40 bar g à 100 °C
TMA	Température maximale admissible			400 °C à 27,4 bar g
Température minimale admissible				-10 °C
PMO	Pression maximale de fonctionnement sur la vapeur saturée		Siège métal	32,2 bar g à 240 °C
TMO	Température maximale de fonctionnement		Siège métal	400 °C à 27,4 bar g
Température minimale de fonctionnement				-10 °C
ΔPMX	Pression différentielle maximale	Fonction on/off		Limitation à la PMO
		Version profilée	DN15-DN80	2 bar
			DN100	1,5 bar
Pression maximale d'épreuve hydraulique :				60 bar g

Légende

Cet appareil ne doit pas être utilisé dans cette zone.

Note : ΔPMX La pression différentielle maximale est limitée à la PMO.

Pression différentielle maximale autorisée dans les versions profilées :

DN15 - DN80	2,0 bar
DN100 - DN125	1,5 bar
DN150	1,0 bar
DN200 - DN250	0,8 bar

Vannes d'arrêt avec soufflet

GAV 6xF-T, GAV 6xF

Information de sécurité, installation et entretien

Pour plus de détails, voir la notice de montage et d'entretien fournie avec l'appareil.

Note d'installation

Installer dans le sens d'écoulement indiqué par la flèche sur le corps avec le volant en position adaptée.

Recyclage

Ces produits sont recyclables. Sauf indication contraire mentionnée dans la notice de montage et d'entretien, ces appareils sont recyclables sans danger écologique.

Comment commander

Exemple : 1 vanne d'arrêt avec soufflet, à brides PN16, GAV 64F-T Gestra DN25.

Note : Si la pression différentielle dépasse celle qui est indiquée dans le tableau ci-dessous, il est alors indispensable d'assurer que l'utilisation de disques d'équilibrage soit spécifiée.

Diamètre	DN125	DN150	DN200	DN250
Pression différentielle (bar)	25	17	10	6

Pour commander des pièces de rechange

Pour des raisons pratiques, les pièces de rechange sont fournies en kit afin de s'assurer de posséder toutes les pièces spécifiques nécessaires à cette tâche lors des entretiens. Par exemple, lorsque l'ensemble tige et soufflet est commandé, les pièces (10), (8) et (6, 5) seront incluses dans le kit.

Utiliser les descriptions données ci-dessus dans la colonne "Pièces de rechange disponibles" et spécifier le type et le diamètre de la vanne d'arrêt.

Exemple : 1 - Joint de corps/chapeau et garniture de tige pour vanne d'arrêt avec soufflet du modèle Gestra DN15 GAV 64F-T PN16.

Veuillez noter nos termes de vente et d'expédition.

Pièces de rechange

Les pièces de rechange disponibles sont représentées en trait plein. Les pièces en trait interrompu ne sont pas fournies comme pièces de rechange.

Pièces de rechange disponibles

Joint de corps/chapeau et garniture de tige	10, 8 (2 de chaque)
Ensemble tige et soufflet (spécifier si GAV-T ou GAV)	5, 6, 8, 10
Disque (et un disque en option si installé) - Spécifier la description complète de la vanne	4, 8, 10

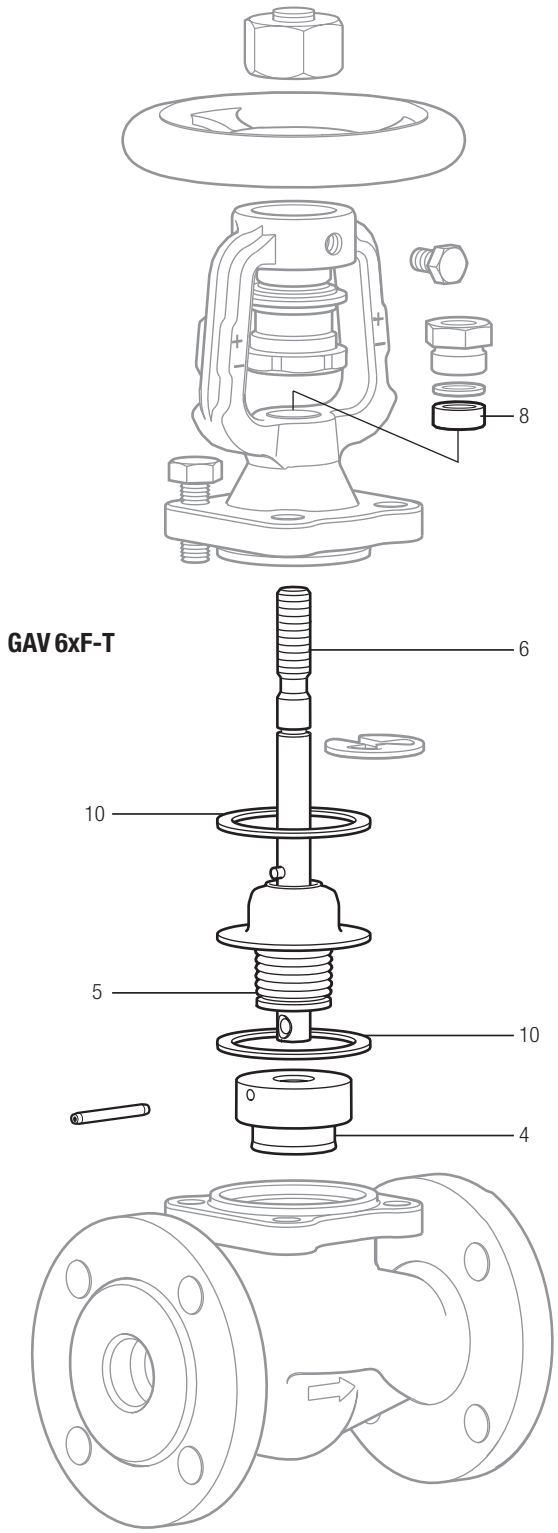

GESTRA GmbH

Münchener Straße 77, 28215 Bremen, Allemagne
Téléphone +49 421 3503-0, Fax +49 421 3503-393
E-mail info@de.gestra.com, Web www.gestra.de

819723-00/08-2026sxsmw (819677-00)· © GESTRA Bremen