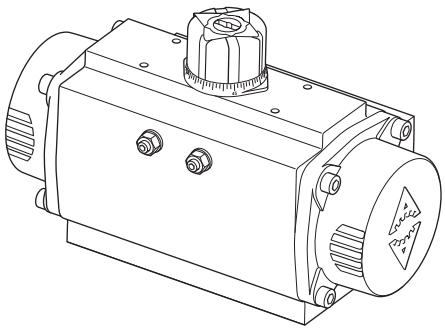

Actuadores neumáticos para usar con válvulas de esfera GBV

Serie BVA300

Descripción

El BVA300 es una gama de actuadores neumáticos rotativos para automatizar las válvulas esféricas de GESTRA para una amplia variedad de aplicaciones industriales.
Los actuadores BVA300 disponen de dos fines de carrera bidireccionales que permiten una rotación de 90°±5°. La unión se realiza mediante los nuevos kits BVL_X con vástago prolongado.

Gama de válvulas esféricas actuadas neumáticamente:

Actuadores combinados con:	**Válvulas esféricas de tres piezas:**	M10Vi ISO; M10Si ISO; M10Ti ISO; M10Hi ISO; M10HTi	Sección A
		M10HPi ISO; M10Pi ISO	Sección B
		M70i ISO; M80i ISO	Sección C
	Válvulas esféricas de dos piezas:	M31V ISO; M31S ISO; M33V ISO; M33S ISO; M33F ISO; M33T ISO	Sección D
		M33H ISO; M33HT ISO	Sección E
	Válvulas esféricas de una pieza:	M21Hi ISO; M21HTi ISO; M40Hi ISO; M40HTi ISO	Sección F
		M45i ISO	Sección G
		M21Ti ISO; M21Vi ISO; M21Si ISO; M21Fi; M40Ti ISO; M40Vi ISO; M40Si ISO; M40Fi ISO	Sección H
		M21ViJ ISO; M21SiJ ISO; M40ViJ ISO; M40SiJ ISO	Sección I

Gama de actuadores neumáticos BVA300:

Para un rendimiento óptimo del actuador usar las tablas de selección en páginas 4 a 12.

Doble acción:	310D, 315D, 320D, 325D, 330D, 335D, 340D, 345D, 350D, 355D, 357D, 360D, 365D.
Simple acción (retorno por resorte):	310S, 315S, 320S, 325S, 330S, 335S, 340S, 345S, 350S, 355S, 357S, 360S, 365S.

Datos técnicos

Presión máxima	8 bar g
Presión mínima	3 bar g
Rango de presión de funcionamiento:(estándar)	3, 4, 5 o 6 bar g
Rango de temperatura de funcionamiento	-30 °C a 100 °C

Nota:
Otros rangos de temperatura de funcionamiento disponibles a petición.

Medios de servicio	Aire comprimido (seco y limpio)
	Gas no corrosivo
	Aceite hidráulico ligero (debe ser compatible con los 'O' rings)
Rotación 90 ±5°	En sentido contrario a las agujas del reloj con puerto 'A' presurizado

Opciones extra:

Caja límite de carrera

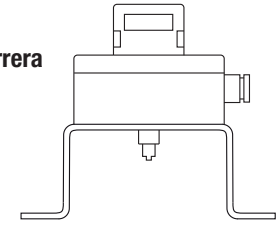

Electroválvula: Disponemos de una gama de electroválvulas Namur con un índice de protección IP65 para el uso con actuadores BVA. Estas pueden usarse para accionar actuadores con aire comprimido o gas no corrosivo.

Nota: Disponemos bajo pedido, electroválvulas intrínsecamente seguras aptas para uso en ambientes peligrosos.

Solenoide	Tensión bobina
3/2 NAMUR para BVAS	220 Vca
	110 Vca
	24 Vac/dc
5/2 NAMUR para BVAD	220 Vca
	110 Vca
	24 Vac/dc

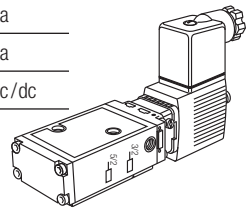

Materiales

No	Parte	Material
1	Cuerpo	Aluminio duro anodizado
3	Piñón*	Acero al carbono niquelado
4	Tapas	Revestido con aluminio epoxy
20	Tornillo	Acero inoxidable
21	Tapa de indicador	Poliamida
22	Indicador de colores	Poliamida

* se muestra con claridad en el dibujo de repuestos de la página siguiente

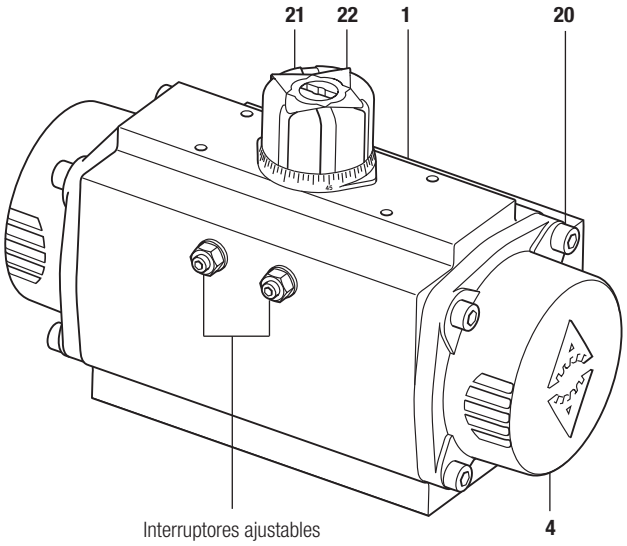

Montaje típico

A - Actuador serie BVA300
B - Válvula de esfera GESTRA
C - Kit de unión (BVL_X)
D - Electroválvula
E - Caja de límite de carrera

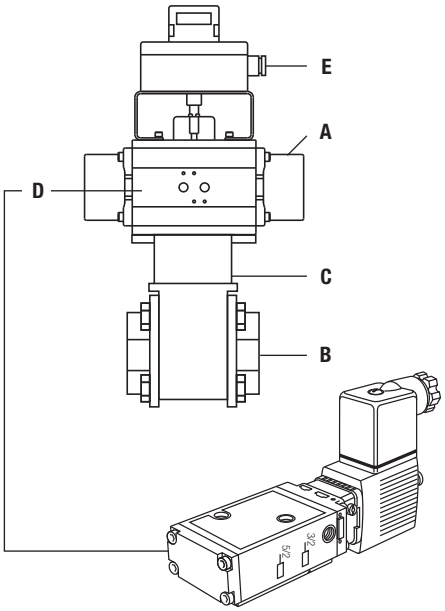

Kit de unión BVL_X componentes y materiales

Bastidor	Acero inoxidable AISI 304
Adaptador de espárrago	Acero inoxidable AISI 304
Tornillos bastidor-actuador	Acero inoxidable
Arandelas	Acero inoxidable
Tornillos bastidor-válvula	Acero inoxidable
Tuerca vástago	Acero inoxidable

Dimensiones / pesos (aproximados) en mm y kg

Tipo	A1	A	B	C	D	E	Peso Individual	Peso Doble
BVA310	163	145	96	76	48	34	1,6	1,4
BVA315	195	158	115	91	56	45	2,3	2,1
BVA320	217	177	137	111	66	55	3,7	3,0
BVA325	258	196	147	122	71	60	4,8	3,8
BVA330	299	225	165	136	78	70	7,3	5,6
BVA335	349	273	182	153	86	80	10,8	8,5
BVA340	397	304	199	173	96	85	15,4	11,2
BVA345	473	372	221	192	106	98	22,2	16,9
BVA350	560	439	249	213	116	114	34,3	25,8
BVA355	601	461	280	243	131	130	46,0	32,5
BVA357	698	504	313	276	148	147	66,0	49,1
BVA360	738	518	383	356	178	177	99,9	69,6
BVA365	940	630	434	415	213	201	183,0	129,4

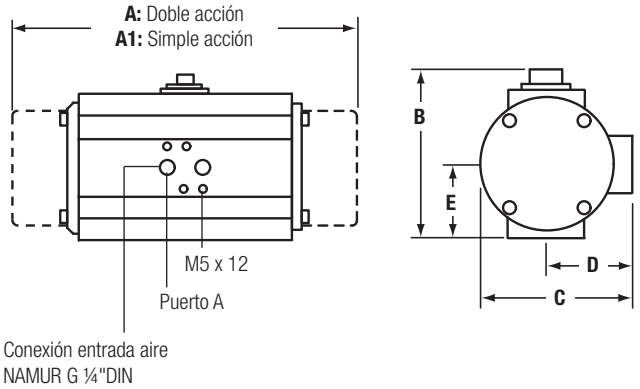

Cómo hacer un pedido

Nota: Antes de hacer un pedido, debe remitirse a las tablas (secciones A a I).

Ejemplo de cómo hacer un pedido:
1 - Actuador GESTRA BVA320S/8
1 - Electroválvula 3/2 NAMUR 24 Vca
1 - Kit de unión 303X
1 - Caja de límite de carrera LSB72

Nota: Se puede suministrar válvulas esféricas con actuador totalmente ensambladas para adecuarse a la aplicación.

Piezas de recambio Las piezas de recambio disponibles se indican a continuación. Ninguna otra pieza se suministra como recambio.

Recambios disponibles

Kit de mantenimiento BVA300 series	Conjunto de 'O' rings (disponible en NBR, Vitón o silicona)	**7, 8, 11, 12, 16**
	Arandelas de piñón	**13, 14, 15**
	Otros	**5, 6, 10, 17, 18**

Cómo ordenar recambios
Al pasar pedido debe usarse la nomenclatura señalada en el cuadro anterior de 'Recambios disponibles', indicando la nomenclatura del actuador neumático. **Nota:** todos los recambios mencionados anteriormente se venden juntos en forma de kit.

Ejemplo: 1 - Kit de mantenimiento BVA300 series con 'O' rings de NBR para un actuador neumático GESTRA BVA320S/08.

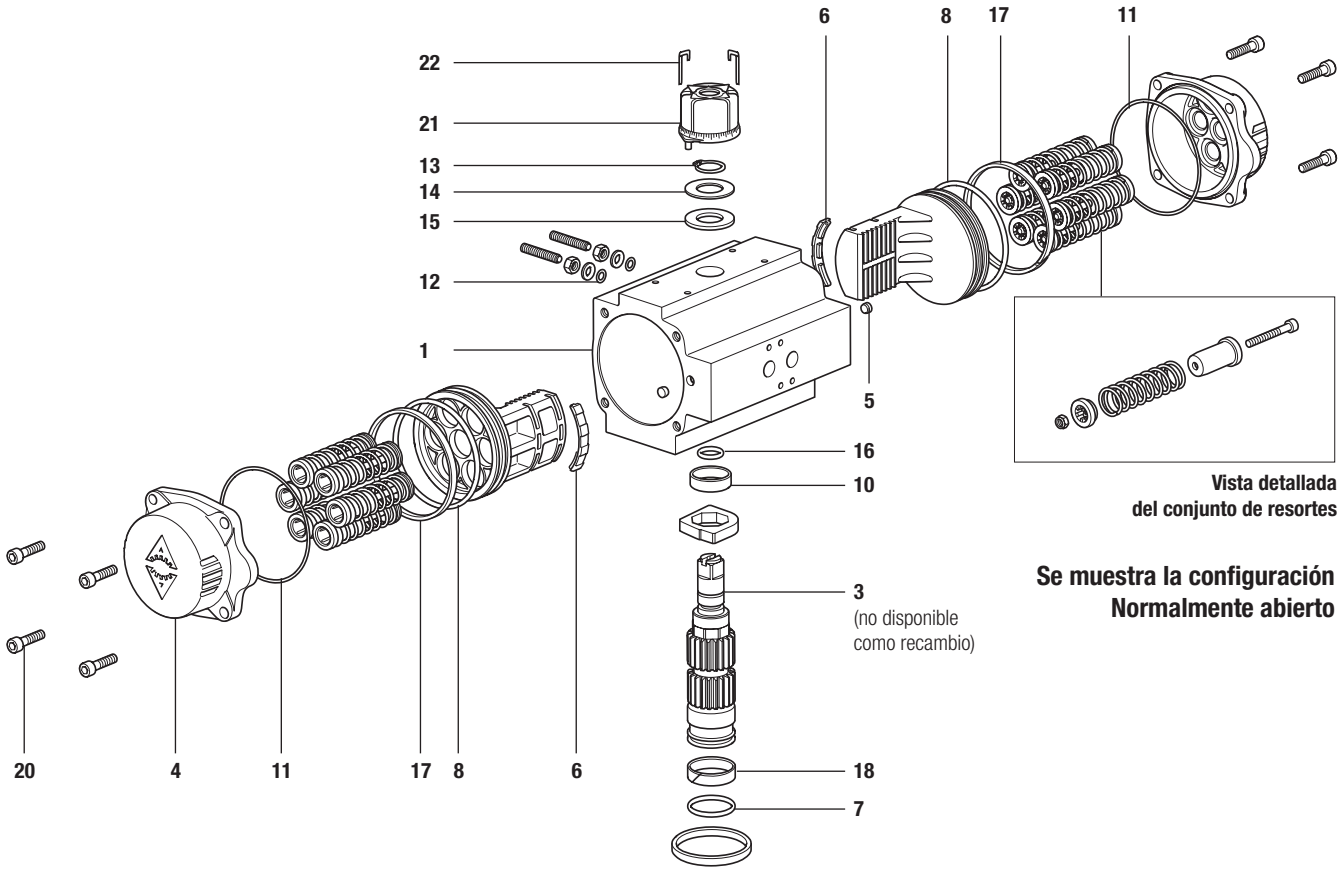

Selección de la cantidad de resortes

Según la presión de aire disponible, el BVA tiene diferentes configuraciones de los resortes. Para más detalles, ver las Instrucciones de instalación originales.

	Resortes					
BVA	S/4	S/6	S/8	S/10	S/12	S/14
310	•	•	•			
315 - 365			•	•	•	•

Ejemplo: BVA325S/10 tiene 10 resortes.

Tablas de selección

Las secciones A a I contienen toda la información necesaria para seleccionar el actuador correcto para las correspondientes válvulas de esfera GESTRA. Para válvulas que no aparezcan en estas tablas, pida consejo a GESTRA.

Tablas de selección de actuadores neumáticos para válvulas de esfera de tres piezas

Válvulas de esfera M10Vi ISO, M10Si ISO y M10Ti ISO

DN	Doble acción		Simple acción	
	BVA	BVL	BVA	BVL
Presión de funcionamiento del actuador 3 bar g				
¼" paso reducido - ⅜" paso reducido	310D	300X	310S/4	300X
½" paso reducido - ⅜" paso total	310D	300X	310S/4	300X
¾" paso reducido - ½" paso total	310D	300X	315S/8	300X
1" paso reducido - ¾" paso total	315D	302X	320S/8	303X
1¼" paso reducido - 1" paso total	320D	311X	325S/8	311X
1½" paso reducido - 1¼" paso total	330D	305X	340S/8	316X
2" paso reducido - 1½" paso total	330D	306X	340S/8	307X
2½" paso reducido - 2" paso total	335D	309X	340S/8	309X
Presión de funcionamiento del actuador 4 bar g				
¼" paso reducido - ⅜" paso reducido	310D	300X	310S/6	300X
½" paso reducido - ⅜" paso total	310D	300X	310S/6	300X
¾" paso reducido - ½" paso total	310D	300X	315S/10	300X
1" paso reducido - ¾" paso total	315D	302X	320S/10	303X
1¼" paso reducido - 1" paso total	315D	310X	320S/10	311X
1½" paso reducido - 1¼" paso total	325D	305X	335S/10	316X
2" paso reducido - 1½" paso total	325D	306X	335S/10	307X
2½" paso reducido - 2" paso total	330D	308X	340S/10	309X
Presión de funcionamiento del actuador 5 bar g				
¼" paso reducido - ⅜" paso reducido	310D	300X	310S/6	300X
½" paso reducido - ⅜" paso total	310D	300X	310S/6	300X
¾" paso reducido - ½" paso total	310D	300X	310S/6	300X
1" paso reducido - ¾" paso total	315D	302X	320S/12	303X
1¼" paso reducido - 1" paso total	315D	310X	320S/12	311X
1½" paso reducido - 1¼" paso total	320D	305X	330S/12	305X
2" paso reducido - 1½" paso total	325D	306X	335S/12	307X
2½" paso reducido - 2" paso total	325D	308X	335S/12	309X
Presión de funcionamiento del actuador 6 bar g				
¼" paso reducido - ⅜" paso reducido	310D	300X	310S/8	300X
½" paso reducido - ⅜" paso total	310D	300X	310S/8	300X
¾" paso reducido - ½" paso total	310D	300X	310S/8	300X
1" paso reducido - ¾" paso total	310D	302X	315S/14	302X
1¼" paso reducido - 1" paso total	315D	310X	320S/14	311X
1½" paso reducido - 1¼" paso total	320D	305X	330S/14	305X
2" paso reducido - 1½" paso total	320D	306X	330S/14	306X
2½" paso reducido - 2" paso total	325D	308X	335S/14	309X

Válvulas de esfera M10Hi ISO y M10HTi

DN	Doble acción		Simple acción	
	BVA	BVL	BVA	BVL
Presión de funcionamiento del actuador 3 bar g				
¼" paso reducido - ⅜" paso reducido	315D	490X	320S/8	491X
½" paso reducido - ⅜" paso total	315D	490X	320S/8	491X
¾" paso reducido - ½" paso total	315D	490X	325S/8	491X
1" paso reducido - ¾" paso total	320D	493X	330S/8	493X
1¼" paso reducido - 1" paso total	325D	494X	340S/8	495X
1½" paso reducido - 1¼" paso total	330D	496X	340S/8	497X
2" paso reducido - 1½" paso total	330D	498X	340S/8	499X
2½" paso reducido - 2" paso total	335D	502X	345S/8	503X
Presión de funcionamiento del actuador 4 bar g				
¼" paso reducido - ⅜" paso reducido	310D	490X	320S/10	491X
½" paso reducido - ⅜" paso total	310D	490X	320S/10	491X
¾" paso reducido - ½" paso total	315D	490X	320S/10	491X
1" paso reducido - ¾" paso total	320D	493X	325S/10	493X
1¼" paso reducido - 1" paso total	325D	494X	335S/10	495X
1½" paso reducido - 1¼" paso total	325D	496X	335S/10	497X
2" paso reducido - 1½" paso total	330D	498X	340S/10	499X
2½" paso reducido - 2" paso total	335D	502X	340S/10	502X
Presión de funcionamiento del actuador 5 bar g				
¼" paso reducido - ⅜" paso reducido	310D	490X	315S/12	490X
½" paso reducido - ⅜" paso total	310D	490X	315S/12	490X
¾" paso reducido - ½" paso total	315D	490X	320S/12	491X
1" paso reducido - ¾" paso total	315D	492X	325S/10	493X
1¼" paso reducido - 1" paso total	320D	494X	330S/12	494X
1½" paso reducido - 1¼" paso total	325D	496X	335S/12	497X
2" paso reducido - 1½" paso total	325D	498X	335S/12	499X
2½" paso reducido - 2" paso total	330D	505X	335S/12	502X
Presión de funcionamiento del actuador 6 bar g				
¼" paso reducido - ⅜" paso reducido	310D	490X	315S/14	490X
½" paso reducido - ⅜" paso total	310D	490X	315S/14	490X
¾" paso reducido - ½" paso total	310D	490X	320S/14	491X
1" paso reducido - ¾" paso total	315D	492X	320S/14	493X
1¼" paso reducido - 1" paso total	320D	494X	330S/14	494X
1½" paso reducido - 1¼" paso total	320D	496X	330S/14	496X
2" paso reducido - 1½" paso total	325D	498X	335S/14	499X
2½" paso reducido - 2" paso total	325D	505X	335S/14	502X

DN	A	B
¼"	218	122
⅜"	218	122
½"	218	122
¾"	239	124
1"	266	129
1¼"	281	134
1½"	336	137
2"	342	143
2½"	356	157

Dimensiones ⁎ (mm)

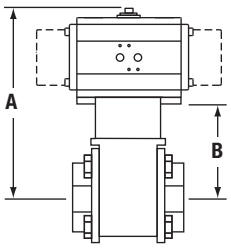

DN	A	B
¼"	259	122
⅜"	259	122
½"	259	122
¾"	271	124
1"	294	129
1¼"	347	134
1½"	336	137
2"	342	143
2½"	378	157

⁎ **Nota:** Las dimensiones **A** y **B** representan el tamaño máximo (mm) para el actuador más grande recomendado según cada válvula.

Tablas de selección

Las secciones A a I contienen toda la información necesaria para seleccionar el actuador correcto para las correspondientes válvulas de esfera GESTRA. Para válvulas que no aparezcan en estas tablas, pida consejo a GESTRA.

Tablas de selección de actuadores neumáticos para válvulas de esfera de tres piezas

Válvulas de esfera M10HPi ISO

DN	Doble acción		Simple acción	
	BVA	BVL	BVA	BVL
Presión de funcionamiento del actuador 3 bar g				
¼" paso reducido - ⅜" paso reducido	315D	490X	320S/8	491X
½" paso reducido - ⅜" paso total	315D	490X	320S/8	491X
¾" paso reducido - ½" paso total	315D	490X	325S/8	491X
1" paso reducido - ¾" paso total	320D	493X	330S/8	493X
1¼" paso reducido - 1" paso total	325D	494X	340S/8	495X
1½" paso reducido - 1¼" paso total	330D	496X	340S/8	497X
2" paso reducido - 1½" paso total	335D	499X	345S/8	500X
Presión de funcionamiento del actuador 4 bar g				
¼" paso reducido - ⅜" paso reducido	310D	490X	320S/10	491X
½" paso reducido - ⅜" paso total	310D	490X	320S/10	491X
¾" paso reducido - ½" paso total	315D	490X	320S/10	491X
1" paso reducido - ¾" paso total	320D	493X	325S/10	493X
1¼" paso reducido - 1" paso total	325D	494X	335S/10	495X
1½" paso reducido - 1¼" paso total	325D	496X	335S/10	497X
2" paso reducido - 1½" paso total	335D	499X	340S/10	499X
Presión de funcionamiento del actuador 5 bar g				
¼" paso reducido - ⅜" paso reducido	310D	490X	315S/12	490X
½" paso reducido - ⅜" paso total	310D	490X	315S/12	490X
¾" paso reducido - ½" paso total	315D	490X	320S/12	491X
1" paso reducido - ¾" paso total	315D	492X	325S/12	493X
1¼" paso reducido - 1" paso total	320D	494X	330S/12	494X
1½" paso reducido - 1¼" paso total	325D	496X	335S/12	497X
2" paso reducido - 1½" paso total	330D	498X	340S/12	499X
Presión de funcionamiento del actuador 6 bar g				
¼" paso reducido - ⅜" paso reducido	310D	490X	315S/14	490X
½" paso reducido - ⅜" paso total	310D	490X	315S/14	490X
¾" paso reducido - ½" paso total	310D	490X	320S/14	491X
1" paso reducido - ¾" paso total	315D	492X	320S/14	493X
1¼" paso reducido - 1" paso total	320D	494X	330S/14	494X
1½" paso reducido - 1¼" paso total	320D	496X	330S/14	496X
2" paso reducido - 1½" paso total	330D	498X	340S/14	499X

DN	A	B
¼"	259	122
⅜"	259	122
½"	259	122
¾"	271	124
1"	294	129
1¼"	347	134
1½"	336	137
2"	381	143

Válvulas de esfera M10Pi ISO

DN	Doble acción		Simple acción	
	BVA	BVL	BVA	BVL
Presión de funcionamiento del actuador 3 bar g				
¼" paso reducido - ⅜" paso reducido	310D	490X	310S/4	490X
½" paso reducido - ⅜" paso total	310D	490X	310S/4	490X
¾" paso reducido - ½" paso total	310D	490X	315S/8	490X
1" paso reducido - ¾" paso total	315D	492X	320S/8	493X
1¼" paso reducido - 1" paso total	320D	494X	325S/8	494X
1½" paso reducido - 1¼" paso total	330D	496X	340S/8	497X
2" paso reducido - 1½" paso total	330D	498X	340S/8	499X
2½" paso reducido - 2" paso total	330D	505X	340S/8	502X
Presión de funcionamiento del actuador 4 bar g				
¼" paso reducido - ⅜" paso reducido	310D	490X	310S/6	490X
½" paso reducido - ⅜" paso total	310D	490X	310S/6	490X
¾" paso reducido - ½" paso total	310D	490X	315S/10	490X
1" paso reducido - ¾" paso total	315D	492X	320S/10	493X
1¼" paso reducido - 1" paso total	315D	504X	320S/10	494X
1½" paso reducido - 1¼" paso total	325D	496X	335S/10	497X
2" paso reducido - 1½" paso total	325D	498X	335S/10	499X
2½" paso reducido - 2" paso total	330D	505X	340S/10	502X
Presión de funcionamiento del actuador 5 bar g				
¼" paso reducido - ⅜" paso reducido	310D	490X	310S/6	490X
½" paso reducido - ⅜" paso total	310D	490X	310S/6	490X
¾" paso reducido - ½" paso total	310D	490X	310S/6	490X
1" paso reducido - ¾" paso total	315D	492X	320S/12	493X
1¼" paso reducido - 1" paso total	315D	504X	320S/12	494X
1½" paso reducido - 1¼" paso total	320D	496X	330S/12	496X
2" paso reducido - 1½" paso total	325D	498X	335S/12	499X
2½" paso reducido - 2" paso total	325D	505X	335S/12	502X
Presión de funcionamiento del actuador 6 bar g				
¼" paso reducido - ⅜" paso reducido	310D	490X	310S/8	490X
½" paso reducido - ⅜" paso total	310D	490X	310S/8	490X
¾" paso reducido - ½" paso total	310D	490X	310S/8	490X
1" paso reducido - ¾" paso total	310D	492X	315S/14	492X
1¼" paso reducido - 1" paso total	315D	504X	320S/14	494X
1½" paso reducido - 1¼" paso total	320D	496X	330S/14	496X
2" paso reducido - 1½" paso total	320D	498X	330S/14	498X
2½" paso reducido - 2" paso total	325D	505X	335S/14	502X

Dimensiones ∗ (mm)

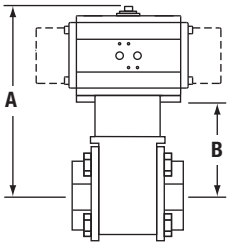

DN	A	B
¼"	218	122
⅜"	218	122
½"	218	122
¾"	239	124
1"	266	129
1¼"	281	134
1½"	336	137
2"	342	143
2½"	356	157

∗ **Nota:** Las dimensiones **A** y **B** representan el tamaño máximo (mm) para el actuador más grande recomendado según cada válvula.

Tablas de selección

Las secciones A a I contienen toda la información necesaria para seleccionar el actuador correcto para las correspondientes válvulas de esfera GESTRA. Para válvulas que no aparezcan en estas tablas, pida consejo a GESTRA.

Tablas de selección de actuadores neumáticos para válvulas de esfera de tres piezas

Válvula de esfera M70i ISO

DN	Doble acción		Simple acción	
	BVA	BVL	BVA	BVL
Presión de funcionamiento del actuador 3 bar g				
½"	315D	300X	320S/8	301X
¾"	315D	300X	325S/8	301X
1"	320D	303X	325S/8	303X
1½"	330D	306X	340S/8	307X
2"	335D	309X	345S/8	318X
Presión de funcionamiento del actuador 4 bar g				
½"	315D	300X	320S/10	301X
¾"	315D	300X	320S/10	301X
1"	315D	302X	325S/10	303X
1½"	330D	306X	340S/10	307X
2"	335D	309X	340S/10	309X
Presión de funcionamiento del actuador 5 bar g				
½"	310D	300X	320S/12	301X
¾"	315D	300X	320S/12	301X
1"	315D	302X	320S/12	303X
1½"	325D	306X	335S/12	307X
2"	330D	308X	340S/12	309X
Presión de funcionamiento del actuador 6 bar g				
½"	310D	300X	315S/14	300X
¾"	310D	300X	320S/14	301X
1"	315D	302X	320S/14	303X
1½"	325D	306X	335S/14	307X
2"	330D	308X	335S/14	309X

DN	A	B
½"	259	122
¾"	271	124
1"	276	129
1½"	342	143
2"	378	157

Válvula de esfera M80i ISO

DN	Doble acción		Simple acción	
	BVA	BVL	BVA	BVL
Presión de funcionamiento del actuador 3 bar g				
2½"	335D	481X	345S/8	482X
3"	340D	481X	345S/8	482X
4"	340D	484X	350S/8	486X
Presión de funcionamiento del actuador 4 bar g				
2½"	335D	481X	340S/10	481X
3"	335D	481X	345S/10	482X
4"	335D	484X	345S/10	485X
Presión de funcionamiento del actuador 5 bar g				
2½"	330D	480X	340S/12	481X
3"	335D	481X	340S/12	481X
4"	335D	484X	345S/12	485X
Presión de funcionamiento del actuador 6 bar g				
2½"	330D	480X	340S/14	481X
3"	330D	480X	340S/14	481X
4"	335D	484X	340S/14	484X

DN	A	B
2½"	407	186
3"	434	213
4"	499	250

Dimensiones ∗ (mm)

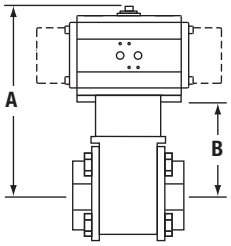

∗ **Nota:** Las dimensiones **A** y **B** representan el tamaño máximo (mm) para el actuador más grande recomendado según cada válvula.

Tablas de selección

Las secciones A a I contienen toda la información necesaria para seleccionar el actuador correcto para las correspondientes válvulas de esfera GESTRA. Para válvulas que no aparezcan en estas tablas, pida consejo a GESTRA.

Tablas de selección de actuadores neumáticos para válvulas de esfera de dos piezas

Válvulas de esfera M31V ISO y M31S ISO

DN	Doble acción		Simple acción	
	BVA	BVL	BVA	BVL
Presión de funcionamiento del actuador 3 bar g				
2"	325D	400X	335S/8	401X
2½"	330D	402X	340S/8	403X
3"	330D	402X	345S/8	404X
4"	345D	406X	355S/8	407X
6"	355D	409X	365S/8	414X
8"	360D	413X	-	-
Presión de funcionamiento del actuador 4 bar g				
2"	320D	400X	330S/10	400X
2½"	325D	402X	335S/10	403X
3"	330D	402X	340S/10	403X
4"	340D	405X	350S/10	407X
6"	355D	409X	360S/10	410X
8"	355D	412X	360S/12	413X
Presión de funcionamiento del actuador 5 bar g				
2"	320D	400X	330S/12	400X
2½"	320D	402X	330S/12	402X
3"	325D	402X	335S/12	403X
4"	335D	405X	350S/12	407X
6"	350D	409X	360S/12	410X
8"	355D	412X	360S/12	413X
Presión de funcionamiento del actuador 6 bar g				
2"	320D	400X	330S/14	400X
2½"	320D	402X	330S/14	402X
3"	325D	402X	335S/14	403X
4"	335D	405X	345S/14	406X
6"	350D	409X	360S/14	410X
8"	350D	412X	360S/14	413X

Válvulas de esfera M33V ISO, M33S ISO, M33F y M33T ISO

DN	Doble acción		Simple acción	
	BVA	BVL	BVA	BVL
Presión de funcionamiento del actuador 3 bar g				
2"	330D	510X	340S/8	511X
2½"	335D	513X	345S/8	514X
3"	340D	513X	350S/8	526X
4"	350D	517X	360S/8	527X
6"	360D	520X	365S/8	521X
8"	365D	525X	-	-
Presión de funcionamiento del actuador 4 bar g				
2"	330D	510X	335S/10	511X
2½"	335D	513X	340S/10	513X
3"	335D	513X	345S/10	514X
4"	345D	516X	355S/10	517X
6"	355D	519X	360S/10	520X
8"	360D	524X	365S/10	525X
Presión de funcionamiento del actuador 5 bar g				
2"	325D	510X	335S/12	511X
2½"	330D	512X	340S/12	513X
3"	335D	513X	340S/12	513X
4"	345D	516X	355S/12	517X
6"	350D	519X	360S/12	520X
8"	360D	524X	365S/12	525X
Presión de funcionamiento del actuador 6 bar g				
2"	325D	510X	335S/14	511X
2½"	330D	512X	335S/14	513X
3"	335D	513X	340S/14	513X
4"	345D	516X	350S/14	517X
6"	350D	519X	360S/14	520X
8"	360D	524X	365S/14	525X

DN	A	B
2"	340	158
2½"	371	172
3"	400	179
4"	488	208
6"	747	313
8"	731	348

Dimensiones ∗ (mm)

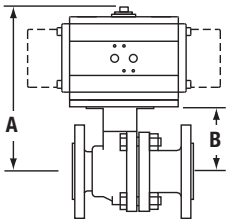

DN	A	B
2"	356	157
2½"	390	169
3"	426	177
4"	647	264
6"	750	316
8"	785	351

∗ **Nota:** Las dimensiones **A** y **B** representan el tamaño máximo (mm) para el actuador más grande recomendado según cada válvula.

Tablas de selección

Las secciones A a I contienen toda la información necesaria para seleccionar el actuador correcto para las correspondientes válvulas de esfera GESTRA. Para válvulas que no aparezcan en estas tablas, pida consejo a GESTRA.

Tablas de selección de actuadores neumáticos para válvulas de esfera de dos piezas

Válvulas de esfera M33H ISO y M33HT ISO

DN	Doble acción		Simple acción	
	BVA	BVL	BVA	BVL
Presión de funcionamiento del actuador 3 bar g				
2"	335D	511X	345S/8	528X
2½"	335D	513X	345S/8	514X
3"	340D	513X	350S/8	526X
4"	350D	517X	360S/8	527X
6"	360D	520X	365S/8	521X
8"	365D	525X	-	-
Presión de funcionamiento del actuador 4 bar g				
2"	330D	510X	340S/10	511X
2½"	335D	513X	340S/10	513X
3"	335D	513X	345S/10	514X
4"	345D	516X	355S/10	517X
6"	357D	520X	360S/10	520X
8"	360D	524X	365S/10	525X
Presión de funcionamiento del actuador 5 bar g				
2"	330D	510X	340S/12	511X
2½"	330D	512X	340S/12	513X
3"	335D	513X	345S/12	514X
4"	345D	516X	355S/12	517X
6"	355D	519X	360S/12	520X
8"	360D	524X	365S/12	525X
Presión de funcionamiento del actuador 6 bar g				
2"	325D	510X	335S/14	511X
2½"	325D	512X	340S/14	513X
3"	335D	513X	340S/14	513X
4"	345D	516X	350S/14	517X
6"	350D	519X	360S/14	520X
8"	360D	524X	365S/14	525X

DN	A	B
2"	395	174
2½"	390	169
3"	426	177
4"	647	264
6"	750	316
8"	785	351

Dimensiones ∗ (mm)

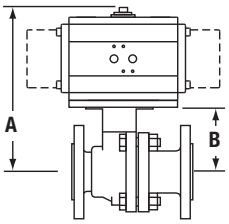

∗ **Nota:** Las dimensiones **A** y **B** representan el tamaño máximo (mm) para el actuador más grande recomendado según cada válvula.

Tablas de selección

Las secciones A a I contienen toda la información necesaria para seleccionar el actuador correcto para las correspondientes válvulas de esfera GESTRA. Para válvulas que no aparezcan en estas tablas, pida consejo a GESTRA.

Tablas de selección de actuadores neumáticos para válvulas de esfera de una pieza

Válvulas de esfera M21Hi ISO y M21HTi ISO

Válvulas de esfera M40Hi ISO y M40HTi ISO

DN	Doble acción		Simple acción	
	BVA	BVL	BVA	BVL
Presión de funcionamiento del actuador 3 bar g				
½" **	315D	300X	325S/8	301X
¾" **	315D	300X	325S/8	301X
1"	320D	303X	325S/8	303X
1¼"	320D	494X	330S/8	494X
1½"	325D	306X	340S/8	307X
2"	330D	306X	340S/8	307X
2½"	335D	511X	345S/8	528X
3"	335D	513X	345S/8	514X
4"	340D	513X	350S/8	526X
6"	350D	517X	360S/8	527X
Presión de funcionamiento del actuador 4 bar g				
½" **	315D	300X	320S/10	301X
¾" **	315D	300X	320S/10	301X
1"	315D	302X	325S/10	303X
1¼"	320D	494X	325S/10	494X
1½"	325D	306X	335S/10	307X
2"	325D	306X	335S/10	307X
2½"	335D	511X	345S/10	528X
3"	335D	513X	345S/10	514X
4"	340D	513X	350S/10	526X
6"	350D	517X	357S/10	527X

DN	Doble acción		Simple acción	
	BVA	BVL	BVA	BVL
Presión de funcionamiento del actuador 5 bar g				
½" **	315D	300X	320S/12	301X
¾" **	315D	300X	320S/12	301X
1"	315D	302X	320S/12	303X
1¼"	315D	504X	325S/12	494X
1½"	320D	306X	330S/12	306X
2"	325D	306X	335S/12	307X
2½"	330D	510X	340S/12	511X
3"	330D	512X	345S/12	514X
4"	335D	513X	345S/12	514X
6"	345D	516X	357S/12	527X
Presión de funcionamiento del actuador 6 bar g				
½" **	310D	300X	320S/14	301X
¾" **	310D	300X	320S/14	301X
1"	315D	302X	320S/14	303X
1¼"	315D	504X	325S/14	494X
1½"	320D	306X	330S/14	306X
2"	320D	306X	330S/14	306X
2½"	330D	510X	340S/14	511X
3"	330D	512X	340S/14	513X
4"	335D	513X	345S/14	514X
6"	345D	516X	355S/14	517X

DN	A	B
½" **	271	124
¾" **	271	124
1"	276	129
1¼"	299	134
1½"	337	138
2"	342	143
2½"	395	174
3"	383	162
4"	426	177
6"	647	264

Dimensiones *
(mm)

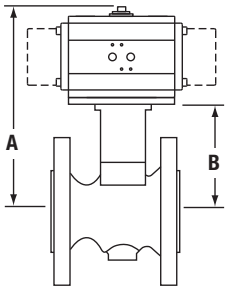

*** Nota:** Las dimensiones A y B representan el tamaño máximo (mm) para el actuador más grande recomendado según cada válvula.

**** Nota:** ½" y ¾" solo para M21i

Tablas de selección

Las secciones A a I contienen toda la información necesaria para seleccionar el actuador correcto para las correspondientes válvulas de esfera GESTRA. Para válvulas que no aparezcan en estas tablas, pida consejo a GESTRA.

Tablas de selección de actuadores neumáticos para válvulas de esfera de una pieza

Válvulas de esfera M45i ISO

DN	Doble acción		Simple acción	
	BVA	BVL	BVA	BVL
Presión de funcionamiento del actuador 3 bar g				
1"	320D	303X	325S/8	303X
1¼"	320D	494X	330S/8	494X
1½"	325D	306X	340S/8	307X
2"	330D	306X	340S/8	307X
2½"	335D	511X	345S/8	528X
3"	340D	513X	345S/8	514X
4"	345D	514X	355S/8	526X
6"	345D	516X	360S/8	527X
Presión de funcionamiento del actuador 4 bar g				
1"	315D	302X	325S/10	303X
1¼"	320D	494X	330S/10	494X
1½"	325D	306X	330S/10	306X
2"	325D	306X	335S/10	307X
2½"	330D	510X	340S/10	511X
3"	335D	513X	345S/10	514X
4"	340D	513X	350S/10	526X
6"	345D	516X	355S/10	517X
Presión de funcionamiento del actuador 5 bar g				
1"	315D	302X	320S/12	303X
1¼"	320D	494X	325S/12	494X
1½"	320D	306X	330S/12	306X
2"	325D	306X	335S/12	307X
2½"	330D	510X	340S/12	511X
3"	335D	513X	340S/12	513X
4"	335D	513X	345S/12	514X
6"	340D	515X	355S/12	517X
Presión de funcionamiento del actuador 6 bar g				
1"	315D	302X	320S/14	303X
1¼"	315D	504X	325S/14	494X
1½"	320D	306X	330S/14	306X
2"	320D	306X	330S/14	306X
2½"	325D	510X	335S/14	511X
3"	330D	512X	340S/14	513X
4"	335D	513X	345S/14	514X
6"	340D	515X	350S/14	517X

DN	A	B
1"	276	129
1¼"	299	134
1½"	337	138
2"	342	143
2½"	378	157
3"	383	162
4"	457	177
6"	650	264

Dimensiones ∗ (mm)

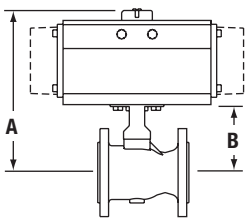

∗ **Nota:** Las dimensiones **A** y **B** representan el tamaño máximo (mm) para el actuador más grande recomendado según cada válvula.

Tablas de selección

Las secciones A a I contienen toda la información necesaria para seleccionar el actuador correcto para las correspondientes válvulas de esfera GESTRA. Para válvulas que no aparezcan en estas tablas, pida consejo a GESTRA.

Tablas de selección de actuadores neumáticos para válvulas de esfera de una pieza

Válvulas de esfera M21Ti ISO, M21Vi ISO, M21Si ISO y M21Fi

Válvulas de esfera M40Ti ISO, M40Vi ISO, M40Si ISO y M40Fi ISO

DN	Doble acción		Simple acción	
	BVA	BVL	BVA	BVL
Presión de funcionamiento del actuador 3 bar g				
½" **	310D	300X	320S/8	301X
¾"**	310D	300X	320S/8	301X
1"	315D	302X	320S/8	303X
1¼"	320D	494X	325S/8	494X
1½"	320D	306X	330S/8	306X
2"	320D	306X	330S/8	306X
2½"	330D	510X	340S/8	511X
3"	335D	513X	345S/8	514X
4"	340D	513X	350S/8	526X
6"	340D	515X	350S/8	517X
8" ***	360D	520X	365S/8	521X
Presión de funcionamiento del actuador 4 bar g				
½" **	310D	300X	315S/10	300X
¾"**	310D	300X	315S/10	300X
1"	315D	302X	320S/10	303X
1¼"	315D	504X	320S/10	494X
1½"	320D	306X	325S/10	306X
2"	320D	306X	330S/10	306X
2½"	325D	510X	335S/10	511X
3"	335D	513X	340S/10	513X
4"	335D	513X	345S/10	514X
6"	335D	515X	345S/10	516X
8" ***	355D	519X	360S/10	520X

DN	Doble acción		Simple acción	
	BVA	BVL	BVA	BVL
Presión de funcionamiento del actuador 5 bar g				
½" **	310D	300X	315S/12	300X
¾"**	310D	300X	315S/12	300X
1"	315D	302X	320S/12	303X
1¼"	315D	504X	320S/12	494X
1½"	315D	506X	325S/12	306X
2"	320D	306X	325S/12	306X
2½"	325D	510X	335S/12	511X
3"	330D	512X	340S/12	513X
4"	335D	513X	340S/12	513X
6"	335D	515X	345S/12	516X
8" ***	350D	519X	360S/12	520X
Presión de funcionamiento del actuador 6 bar g				
½" **	310D	300X	315S/14	300X
¾"**	310D	300X	315S/14	300X
1"	310D	302X	315S/14	302X
1¼"	315D	504X	320S/14	494X
1½"	315D	506X	325S/14	306X
2"	315D	506X	325S/14	306X
2½"	320D	510X	330S/14	510X
3"	330D	512X	335S/14	513X
4"	330D	512X	340S/14	513X
6"	335D	515X	345S/14	516X
8" ***	350D	519X	360S/14	520 X

DN	A	B
½"	271	124
¾"	271	124
1"	276	129
1¼"	299	134
1½"	337	138
2"	342	143
2½"	356	157
3"	383	162
4"	398	177
6"	513	264
8"	750	316

Dimensiones * (mm)

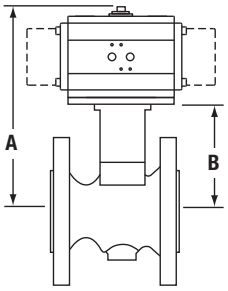

*** Nota:** Las dimensiones A y B representan el tamaño máximo (mm) para el actuador más grande recomendado según cada válvula.

**** Nota:** ½" y ¾" solo para M21i

***** Nota:** 8" solo para M40i

Tablas de selección

Las secciones A a I contienen toda la información necesaria para seleccionar el actuador correcto para las correspondientes válvulas de esfera GESTRA. Para válvulas que no aparezcan en estas tablas, pida consejo a GESTRA.

Tablas de selección de actuadores neumáticos para válvulas de esfera de una pieza

Válvulas de esfera M21ViJ ISO y M21SiJ ISO.

Válvulas de esfera M40ViJ ISO y M40SiJ ISO.

DN	Doble acción		Simple acción	
	BVA	BVL	BVA	BVL
Presión de funcionamiento del actuador 3 bar g				
1½"	320D	306X	330S/8	306X
2"	325D	306X	330S/8	306X
2½"	330D	510X	340S/8	511X
3"	335D	513X	345S/8	514X
4"	340D	513X	350S/8	526X
Presión de funcionamiento del actuador 4 bar g				
1½"	320D	306X	325S/10	306X
2"	320D	306X	330S/10	306X
2½"	330D	510X	335S/10	511X
3"	335D	513X	345S/10	514X
4"	340D	513X	345S/10	514X
Presión de funcionamiento del actuador 5 bar g				
1½"	320D	306X	325S/12	306X
2"	320D	306X	325S/12	306X
2½"	325D	510X	335S/12	511X
3"	335D	513X	340S/12	513X
4"	335D	513X	345S/12	514X
Presión de funcionamiento del actuador 6 bar g				
1½"	320D	306X	325S/14	306X
2"	320D	306X	325S/14	306X
2½"	325D	510X	335S/14	511X
3"	330D	512X	340S/14	513X
4"	335D	513X	340S/14	513X

DN	A	B
1½"	303	138
2"	308	143
2½"	373	174
3"	383	162
4"	426	177

Dimensiones ∗ (mm)

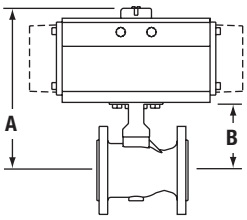

∗ **Nota:** Las dimensiones **A** y **B** representan el tamaño máximo (mm) para el actuador más grande recomendado según cada válvula.

GESTRA GmbH
Münchener Straße 77, 28215 Bremen, Alemania
Teléfono +49 421 3503-0, Telefax +49 421 3503-393
E-mail info@de.gestra.com, Web www.gestra.com

819837-00/08-2026 sxsmw(819768-00) · © GESTRA Bremen