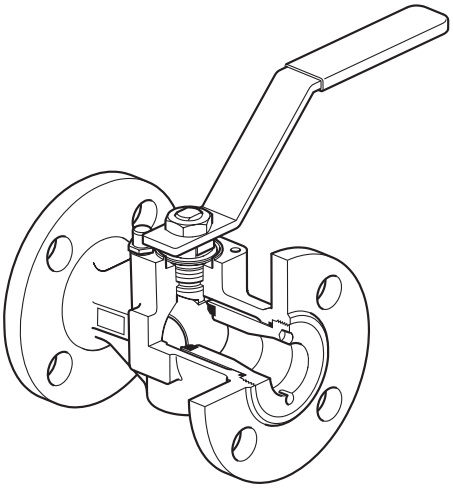

DN25 a DN50

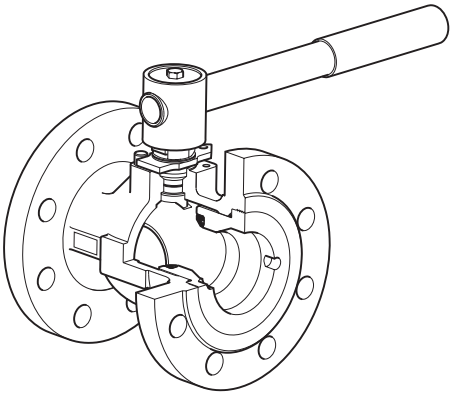

DN65

Válvula de esfera GBV con paso reducido Firesafe API 607
ASME 150 y ASME 300 con bridas DN 25 a DN 200

M40Fi ISO

Descripción

La M40Fi ISO es una válvula de esfera de paso reducido con cuerpo de una pieza, con acoplamiento ISO y diseño firesafe de estándar. Diseñada como válvula de aislamiento, no de control, puede trabajar con la mayoría de fluidos industriales.

Diseño a prueba de fuego (Firesafe)

En condiciones normales de trabajo, la esfera descansa en los asientos de PDR 0.8 asegurando un cierre total. Cuando la válvula es sometida a temperaturas superiores a los límites que pueden soportar los asientos, estos se deforman y se aplastan. Una vez destruidos totalmente los asientos, la esfera descansará con firmeza contra el asiento metálico del extremo, proporcionando un cierre metal metal. Este asiento secundario en el extremo asegura que la válvula seguirá trabajando según la norma internacional API 607.

Tipos disponibles

M40Fi3 ISO	Cuerpo de acero inoxidable, asientos PDR 0.8.

Normativas

Este producto cumple los requisitos de la Directiva de Equipos a Presión (PED) y lleva la marca CE cuando lo precisa.

Certificación

Dispone de certificados EN 10204 3.1.
Nota: Los certificados e inspecciones deben solicitarse con el pedido.

Tamaños y conexiones

DN25, DN32, DN40, DN50, DN65, DN80, DN100, DN150 y DN200.
ASME Clase 150 y ASME Clase 300 con dimensiones entre caras de acuerdo con ASME B16.10.

Datos técnicos

Características de flujo	Lineal modificada
Paso	Paso reducido
Estanqueidad según norma ISO 5208 (rango A)/EN 12266-1 (rango A)	
Antiestática (opcional) Según norma ISO 7121 y BS 5351	

Rango de operación

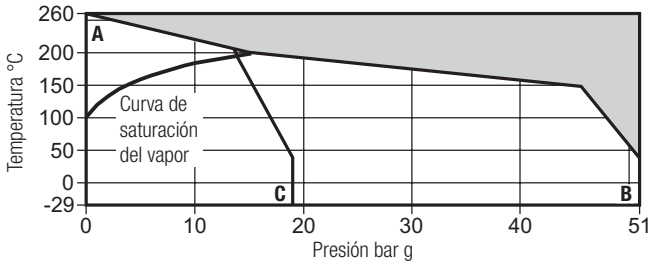

El producto **no puede** utilizarse en esta zona.

A - **B** Bridas ASME 300

A - **C** Bridas ASME 150

Condiciones de diseño del cuerpo			ASME 150 y ASME 300
PMA	Presión máxima admisible	ASME 150	19 bar g a 38 °C
		ASME 300	51 bar g a 38 °C
TMA	Temperatura máxima admisible		260 °C a 0 bar g
Temperatura mínima permisible			-29 °C
PMO	Presión máxima de operación	ASME 150	13,8 bar g
		ASME 300	17,5 bar g
TMO	Temperatura máxima de operación		260 °C a 0 bar g
Temperatura mínima de trabajo			-29 °C
Nota: Para temperaturas inferiores, contactar con GESTRA			
ΔPMX	Máximas presiones diferenciales limitadas a la PMO		
Prueba hidráulica:		ASME 150	28,5 bar g
		ASME 300	76,5 bar g

Materiales

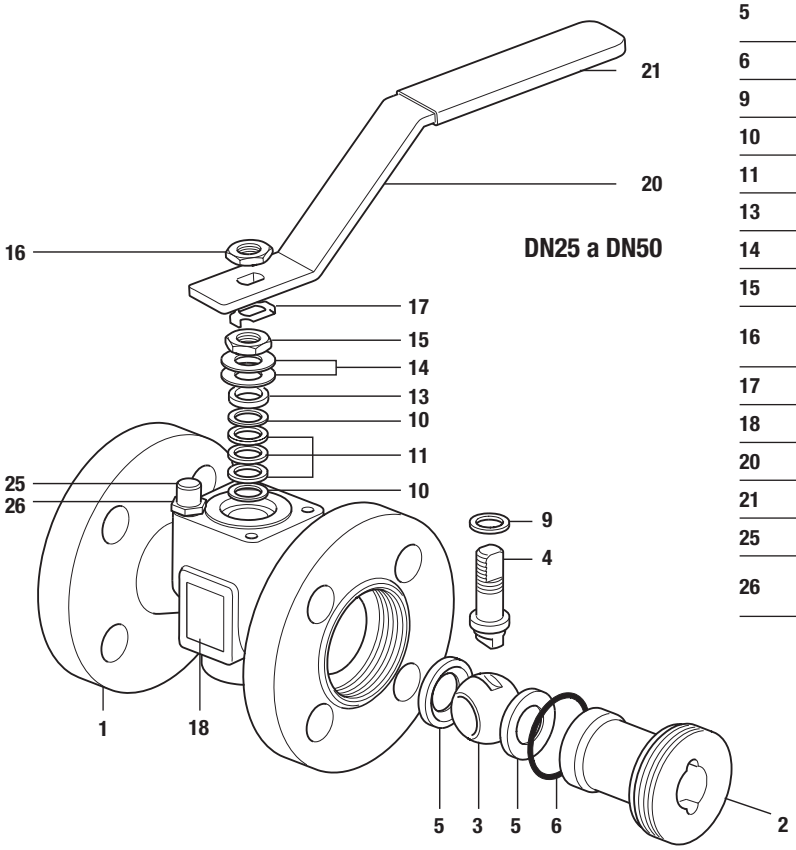

No.	Parte		Material	
1	Cuerpo	M40Fi3 ISO	Acero inoxidable	ASTM A351 CF8M
2	Tapa	M40Fi3 ISO	Acero inoxidable	AISI 316
3	Esfera		Acero inoxidable	AISI 316
4	Vástago		Acero inoxidable	AISI 316
5	Asiento		PTFE reforzado (carbono y grafito)	PDR 0.8
6	Junta inserto		Grafito	
9	Sello de vástago		R-PTFE antiestático	
10	Sello de vástago		Acero inoxidable	AISI 304
11	Sello de vástago		Grafito	
13	Separador		Acero al carbono cincado	SAE 1010
14	Arandela Belleville		Acero inoxidable	AISI 301
15	Presaestopas		Acero al carbono cincado	SAE 1010/SAE 12L14
16	Tuerca superior de vástago		Acero al carbono cincado	SAE 1010/SAE 12L14
17	Plato retenedor		Acero inoxidable	AISI 304
18	Placa de características		Acero inoxidable	AISI 430
20	Palanca		Acero al carbono cincado	SAE 1010
21	Agarre		Vinilo	Rojo
25	Tornillo de retención		Acero al carbono cincado	SAE 12L14
26	Arandela de bloqueo partida		Acero inoxidable	AISI 304

Materiales

No.	Parte		Material	
1	Cuerpo	M40Fi3 ISO	Acero inoxidable	ASTM A351 CF8M
2	Tapa	M40Fi3 ISO	Acero inoxidable	AISI 316
3	Esfera		Acero inoxidable	AISI 316
4	Vástago		Acero inoxidable	AISI 316/AISI 420
5	Asiento		PTFE reforzado (carbono y grafito)	PDR 0.8
6	Junta inserto		Grafito	
7	'O' ring del asiento		Vitón	
8	'O' ring del vástago		Vitón	
11	Junta inferior de vástago		R-PTFE antiestático	
12	Empaquetadura superior de vástago		Grafito	
13	Separador		Acero al carbono cincado	SAE 1010
14	Arandela Belleville		Cuerpo en acero al carbono / acero inoxidable	
15	Presaestopas		Acero al carbono cincado	SAE 1010/SAE 12L14
17	Plato retenedor		Acero inoxidable	AISI 304
18	Placa de características		Acero inoxidable	AISI 430
19	Placa tope con indicador	Solo DN65	Acero al carbono cincado	SAE 1010
20	Palanca		Acero al carbono cincado	SAE 1010
21	Agarre		Vinilo	Rojo
22	Adaptador	Solo DN65	Hierro SG cincado	
23	Placa de adaptador	Solo DN65	Acero al carbono cincado	SAE 1010
24	Adaptador con indicador	DN80 a DN200	Hierro SG cincado	
25	Tornillo de retención		Acero al carbono cincado	SAE 12L14
27	Tornillo del adaptador		Acero al carbono cincado	Grado 5
28	Tornillo de retención	DN80 a DN200	Acero al carbono	
29	Tuerca hexagonal del adaptador	DN80 a DN200	Acero al carbono cincado	
31	Bola dispositivo antiestático		Acero inoxidable	AISI 302
32	Resorte dispositivo antiestático		Acero inoxidable	AISI 301

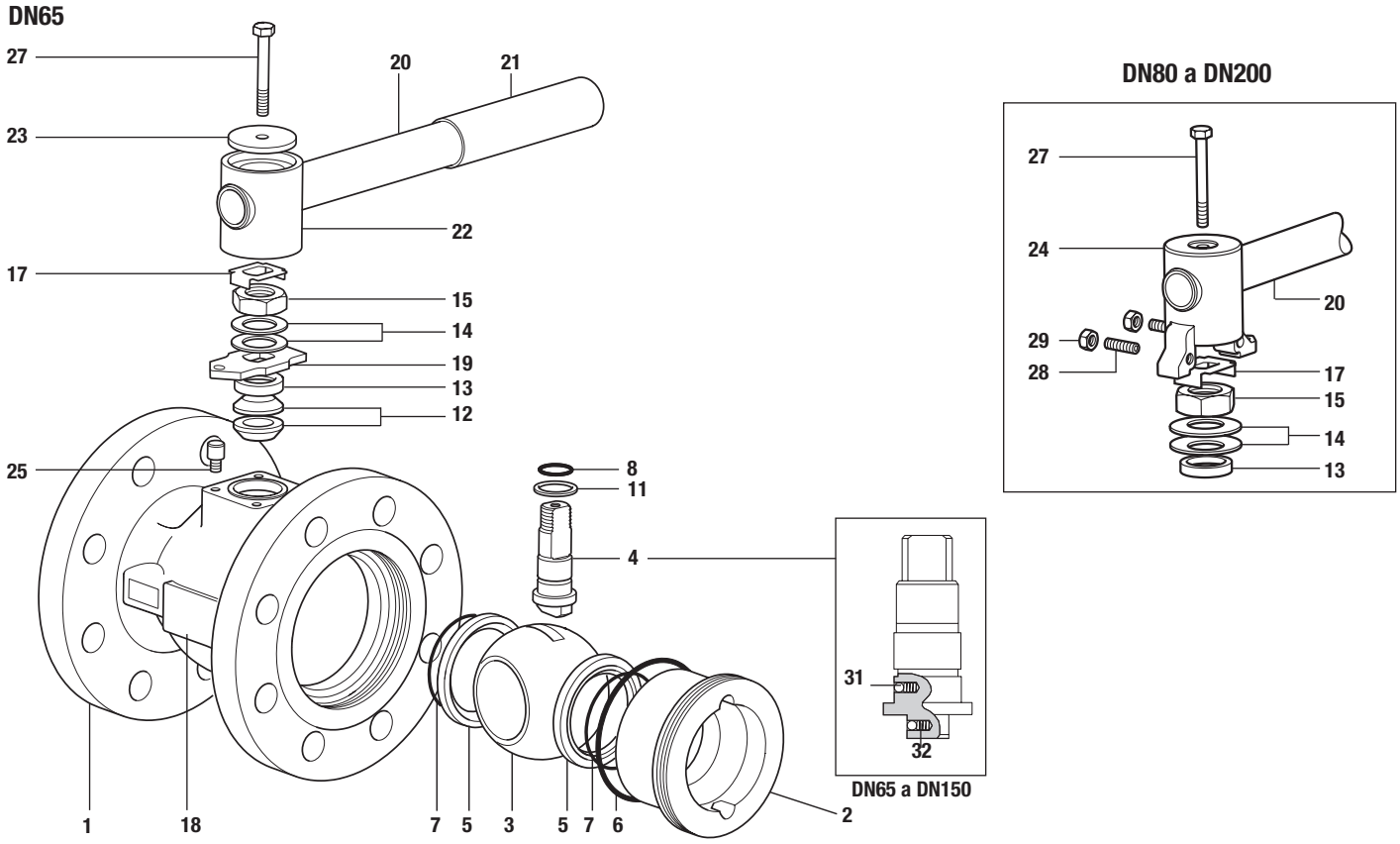

Dimensiones / pesos (aproximados) en mm y kg

Bridas ASME 150

Tamaño	A	B	C	D	E	F	Peso
DN25	127	62	162	108	101	19	2,9
DN32	140	65	182	118	106	25	3,8
DN40	165	70	186	127	118	30	5,4
DN50	178	75	186	152	123	37	7,9
DN65	190	79	278	178	144	50	12,0
DN80	203	91	417	191	157	57	15,8
DN100	229	98	517	229	172	75	24,8
DN150	267	130	700	279	205	100	43,8
DN200	292	146	850	343	286	200	82,5

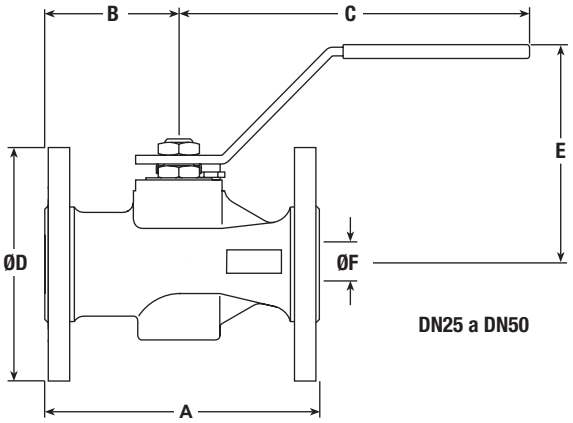

DN25 a DN50

Bridas ASME 300

Tamaño	A	B	C	D	E	F	Peso
DN25	165	62	162	124	101	19	4,5
DN32	178	65	182	134	106	25	5,7
DN40	190	70	186	156	118	30	8,2
DN50	216	75	186	165	123	37	10,3
DN65	241	79	278	190	144	50	16,0
DN80	283	91	417	210	157	57	22,3
DN100	305	98	517	254	172	75	36,1
DN150	403	130	700	318	205	100	66,6
DN200	419	146	850	381	286	200	117,5

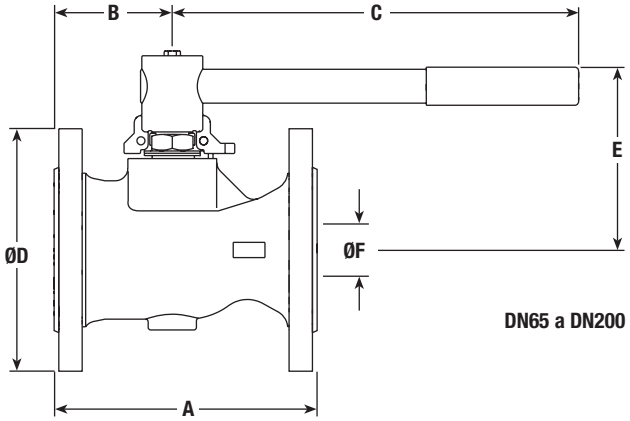

DN65 a DN200

Valores K_vs

DN	25	32	40	50	65	80	100	150	200
K_v	30	40	81	103	197	248	581	735	1 600

Para convertir:
C_v (UK) = K_v x 0,963
C_v (UK) = K_v x 1,156

Par de accionamiento (Nm)

DN	25	32	40	50	65	80	100	150	200
N m	10	15	20	25	50	70	100	155	720

Nota: Los pares indicados son estáticos para válvulas operadas con frecuencia, sometidas a una presión diferencial máxima. Para válvulas con largos periodos entre operaciones dicho par puede incrementarse.

Seguridad, instalación y mantenimiento

Para más detalles, ver las Instrucciones de instalación originales que acompañan al producto.

Soldadura

Sólo los modelos que tienen conexiones diseñadas para soldar (conexiones SW, BW, Imperial Tube) pueden ser soldados. Las válvulas con conexiones con bridas no deben ser soldadas para evitar daños a las partes internas de la válvula, incluso a personal.

Cómo hacer un pedido

Especificar	**Modelo**	Material del asiento	F	=	PTFE de carbono y grafito reforzado - PDR 0.8
	Material	Material del cuerpo	3	=	Acero inoxidable

Ejemplo: 1 válvula de esfera GESTRA DN50 M40Fi3 ISO con conexiones de brida ASME 150.

Opciones extra:

- Esfera de autoventilación.
- Vástagos prolongados, ideal para aislamiento total: 50 mm (2") para tamaños DN15 a DN50 y 100 mm (4") para tamaños DN25 a DN200.
- Manija con traba.
- Vástago prolongado de 100 mm con manija con traba.

DN25 a DN50 - Recambios

Los recambios disponibles se indican a continuación con trazo continuo. Las piezas representadas con líneas grises no están disponibles como recambio.

Recambios disponibles

Asientos, junta de inserto y sellos de vástago	**5, 6, 9, 10, 11**

Cómo ordenar recambios

Al hacer el pedido debe utilizarse la descripción de la columna "Recambios disponibles" e indicar el tamaño y el tipo de la válvula de esfera.

Ejemplo: 1 conjunto de asientos, junta inserto, sellos de vástago para una válvula de esfera GESTRA DN50 con brida ASME 150 M40Fi3.

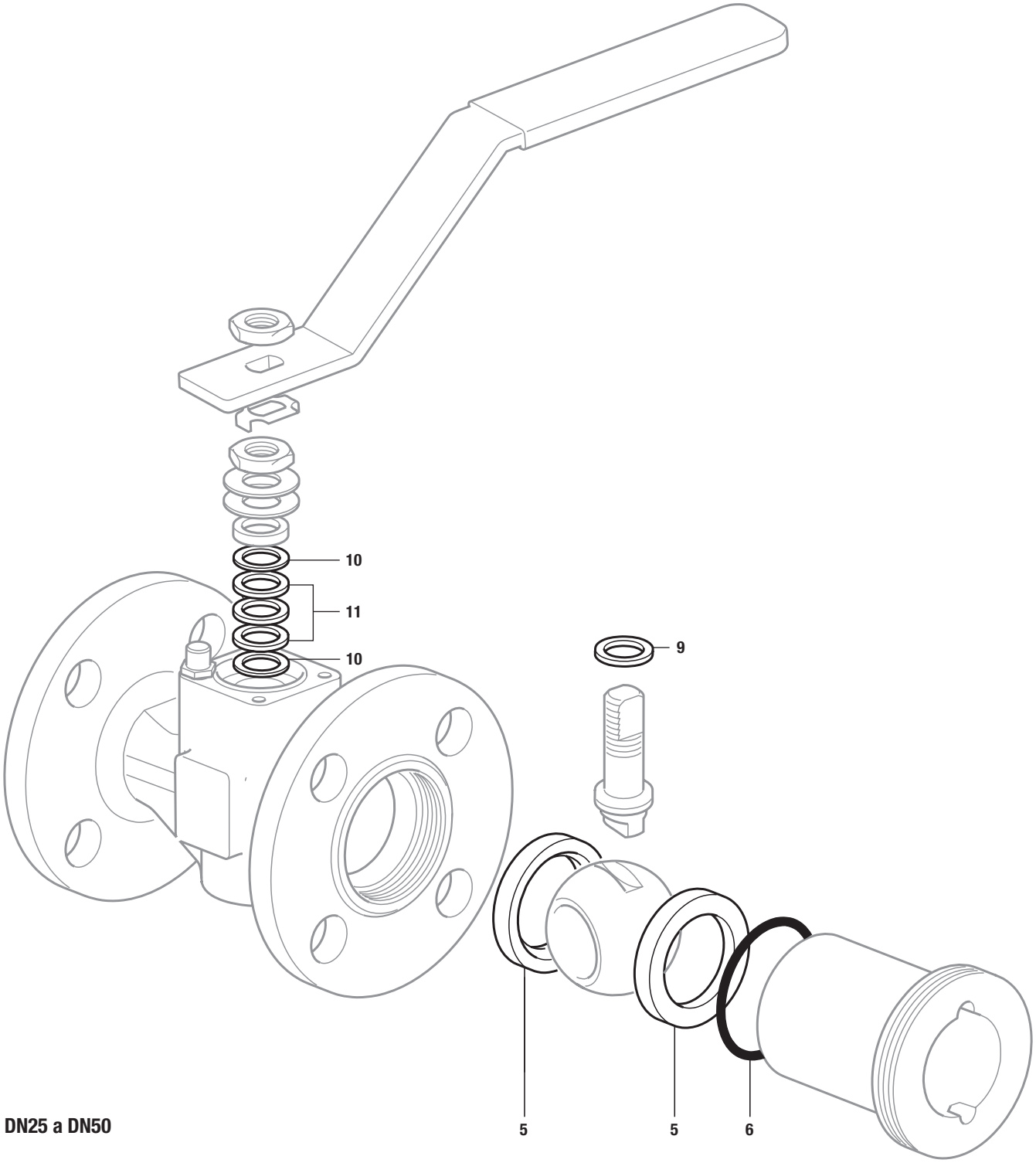

DN25 a DN50

DN65 a DN200 - Recambios

Los recambios disponibles se indican a continuación con trazo continuo. Las piezas representadas con líneas grises no están disponibles como recambio.

Recambios disponibles

Asientos, junta inserto, 'O' ring de asiento, 'O' ring de vástago, junta inferior de vástago y empaquetadura de vástago	**5, 6, 7, 8, 11, 12**

Cómo ordenar recambios

Al hacer el pedido debe utilizarse la descripción de la columna "Recambios disponibles" e indicar el tamaño y el tipo de la válvula de esfera.

Ejemplo: 1 conjunto asientos, 'O' ring asiento, 'O' ring vástago, junta inferior de vástago y empaquetadura de vástago para una válvula GESTRA de DN80 y bridas ASME 150 M40Fi2.

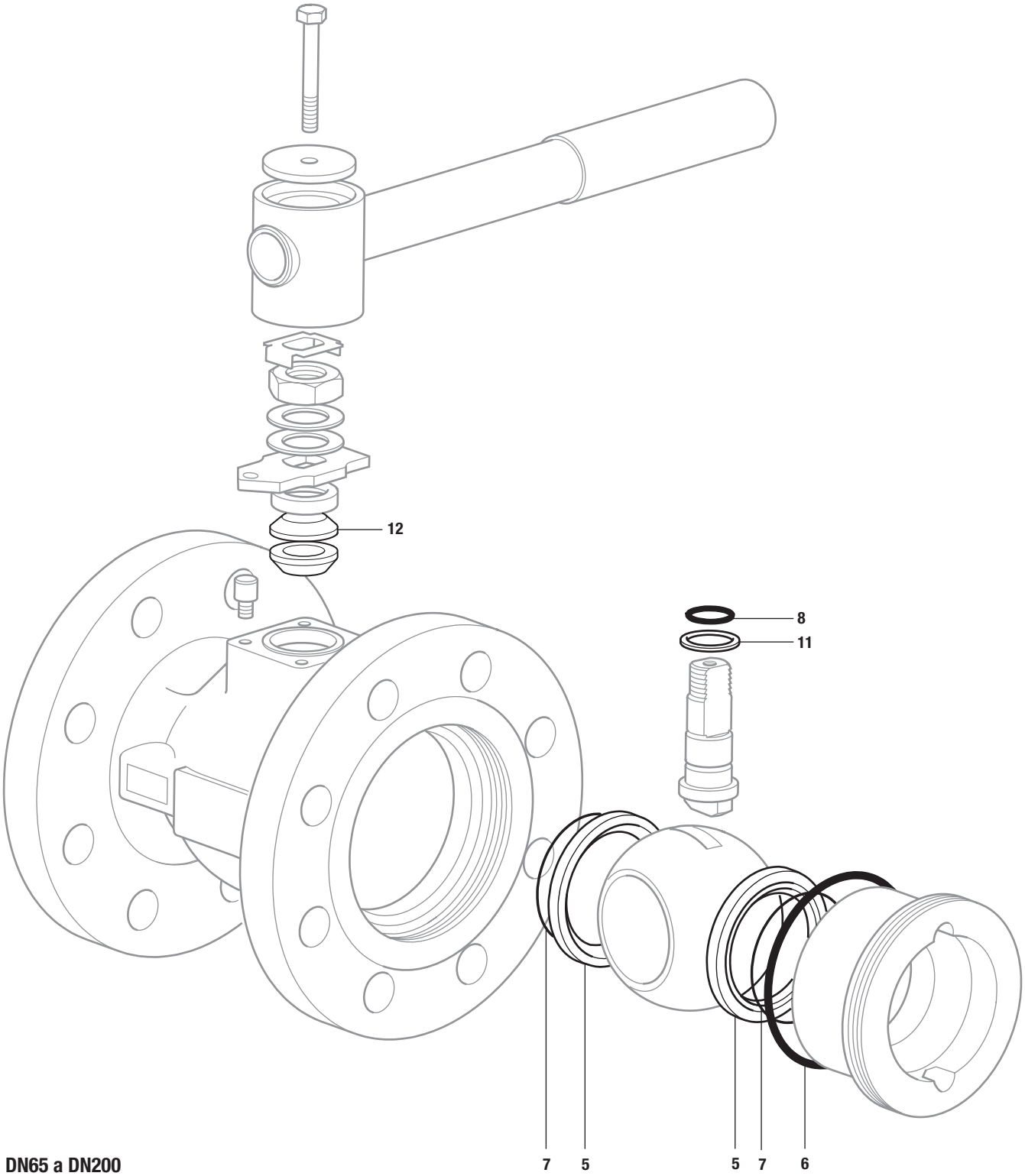

DN65 a DN200

GESTRA GmbH

Münchener Straße 77, 28215 Bremen, Alemania
Teléfono +49 421 3503-0, Telefax +49 421 3503-393
E-mail info@de.gestra.com, Web www.gestra.com

819833-00/08-2026 sxsmw(819764-00) · © GESTRA Bremen