Absperrventile mit Faltenbalg

Ideale Lösungen für
Dampf- und Kondensatanlagen

Engineering steam performance

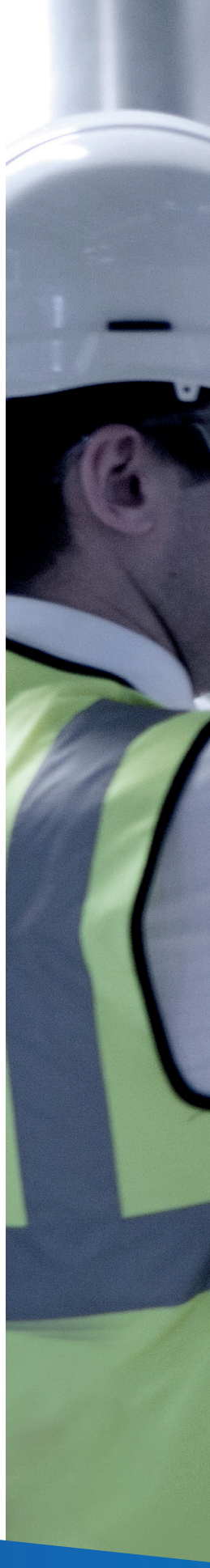

Sicheres und zuverlässiges Absperren

In jeder fluidtechnischen Anlage ist sicheres Absperren zwingend notwendig, so z. B. beim Herunterfahren der Anlage oder um den Durchflussstrom umzuleiten und den Zugang für Einbau-, Ausbau- oder Wartungsarbeiten an Geräten zu ermöglichen. Wenn Sie sich für ein Absperrventil von GESTRA entscheiden, können Sie sicher sein, eine hochwertige und leistungsstarke Armatur zu haben, die den höchsten Anforderungen hinsichtlich Sicherheit, Zuverlässigkeit und Nachhaltigkeit entspricht.

Dank unserer umfassenden Sachkenntnisse, unserer langjährigen Erfahrung und vielseitigen Lösungsansätzen können wir bei GESTRA unseren Kunden helfen, Prozesse effizienter zu gestalten, die Produktivität zu steigern, Energie zu sparen und dabei stets die strengsten rechtlichen Auflagen zu erfüllen.

Wir wissen, dass jede Anlage und jeder Prozess ganz eigene Anforderungen stellt. Deshalb bieten wir Absperrventile in vielen verschiedenen Ausführungen, Werkstoffen und Größen für eine Vielzahl von Anwendungen und Verfahren an. Als Experten für Dampf- und Kondensatanlagen stehen wir Ihnen jederzeit gerne zur Seite und helfen Ihnen bei der Auswahl der besten Armaturen für Ihre speziellen Prozessbedingungen.

Lernen Sie das Absperrventil GAV 6 kennen

Dieses leistungsstarke Absperrventil mit Edelstahl Faltenbalg ist gemäß ASME Class 300 für den Einsatz in Anlagen mit Dampf-, Gas- und anderen Flüssigkeiten und hohen Drücken vorgesehen.

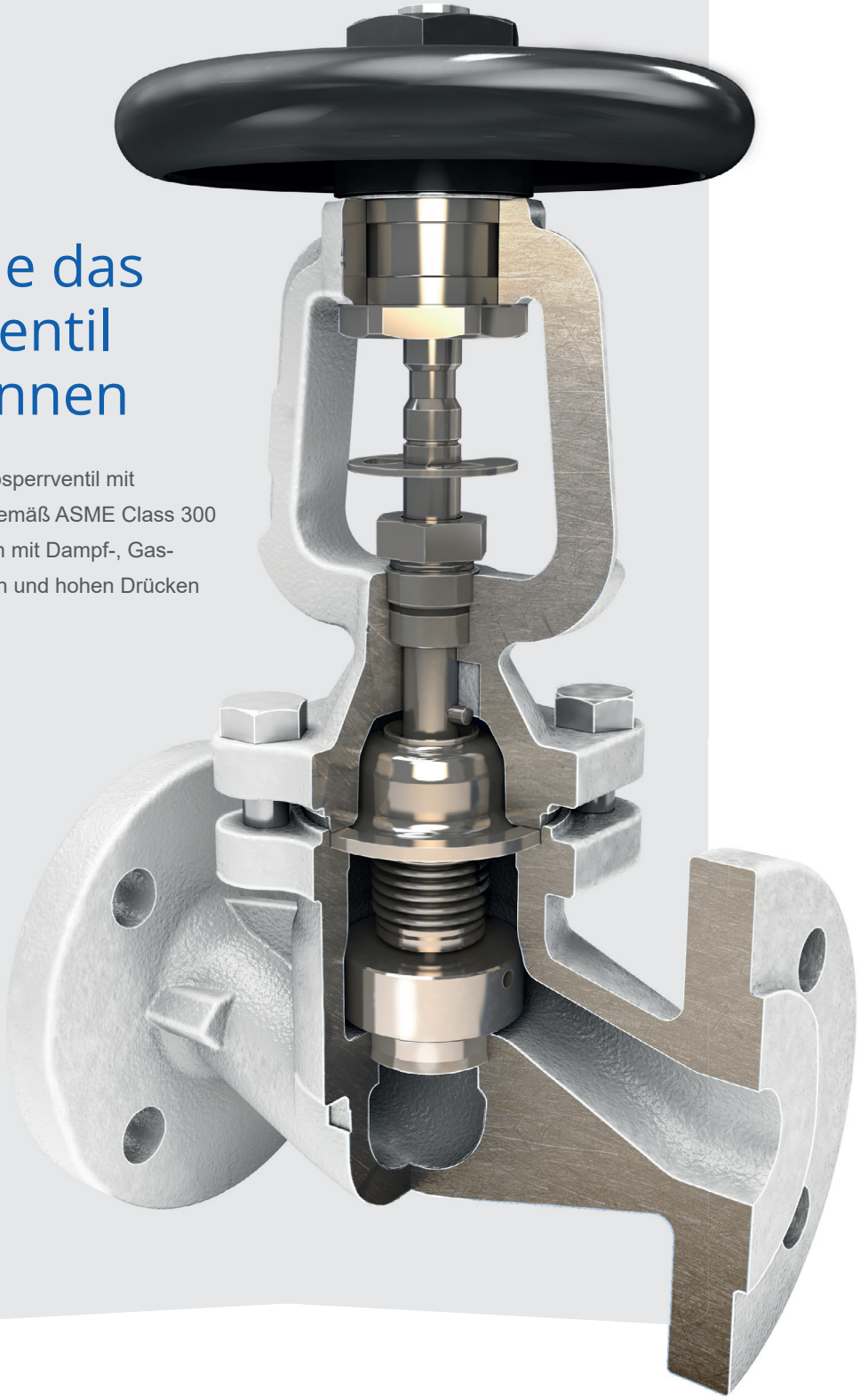

GAV 6 Serie

Typ	Innengarnitur	Werkstoff	Gehäuse Auslegungsdruck	Anschluss	Nennweite												
					DN15 ½"	DN20 ¾"	DN25 1"	DN32 1.¼"	DN40 1.½"	DN50 2"	DN65 2.½"	DN80 3"	DN100 4"	DN125 5"	DN150 6"	DN200 8"	DN250 10"
GAV 63F-T	Drosselkegel	Gusseisen	16 bar ü	Flansch	•	•	•	•	•	•	•	•	•	•	•	•	
GAV 63F	Flachkegel													•	•	•	
GAV 63F-B	Entlastungskegel															•	
GAV 64F-T	Drosselkegel	Sphäroguss	16 bar ü	Flansch	•	•	•	•	•	•	•	•	•	•	•	•	
GAV 64F	Flachkegel													•	•	•	
GAV 65F-T	Drosselkegel	Sphäroguss	25 bar ü	Flansch	•	•	•	•	•	•	•	•	•	•	•	•	•
GAV 65F	Flachkegel													•	•	•	
GAV 66F-T	Drosselkegel	Kohlenstoffstahl	40 bar ü (DIN) 51 bar ü (ASME)	Flansch	•	•	•	•	•	•	•	•	•	•	•	• (PN25)	
GAV 66F	Flachkegel													•	•	• (PN25)	
GAV 66F-B	Entlastungskegel													•	•	• (PN25)	
GAV 66AF-T	Drosselkegel	Edelstahl	40 bar ü	Flansch	•	•	•	•	•	•	•	•	•				

Armaturen der GAV 6 Reihe

Unsere Absperrventile spielen eine wichtige Rolle in Punkto Anlagensicherheit und Energieeinsparung, da dank der Faltenbalg-Abdichtung keine Leckagen an der Spindeldichtung auftreten. Ein Medienaustritt wird garantiert verhindert und die weltweit strengsten Emissionsvorschriften werden eingehalten.

Das GAV 6F-T Ventil hat, im Gegensatz zum GAV 6F mit Flachkegel, einen Drosselkegel, wodurch eine manuelle Anpassung an den Druck und Durchfluß in der Leitung und somit ein flexibles und bequemes Absperren möglich ist. Es kann auch als einfaches Regelventil verwendet oder als Ersatz für einen Bypass eingesetzt werden. Die Ausführung mit Drosselkegel hat einen doppellagigen Faltenbalg, welcher die Lebensdauer des Ventils erhöht. Zudem haben Ventile mit Drosselkegel standardmäßig eine Feststellschraube, womit der Anwender das Ventil in der Drosselposition fixieren kann.

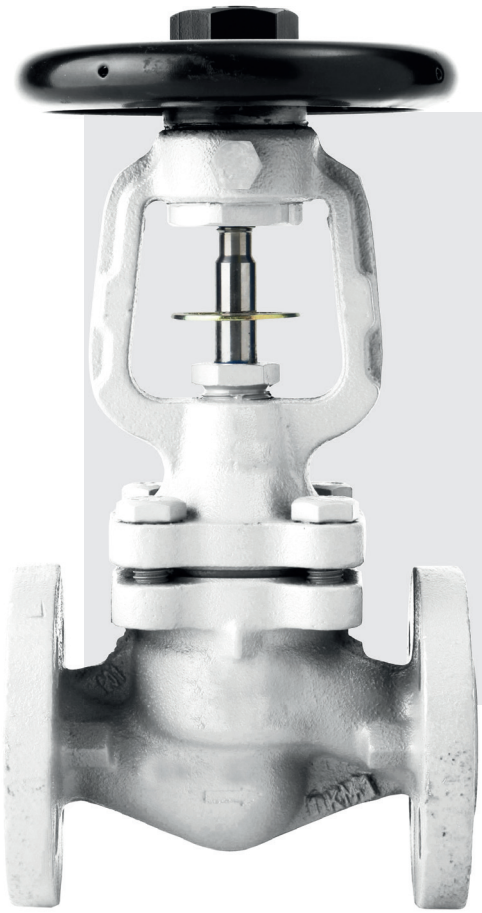

Hauptmerkmale und Vorteile

- Kein Medienaustritt und bessere Energieeffizienz durch Faltenbalg-Abdichtung
- Alle Anforderungen der europäischen Druckgeräterichtlinie (DGRL) 2014/68/EC werden erfüllt
- Wartungsfreie, langlebige Armatur mit geringen Betriebskosten
- Keine Beeinträchtigung durch Vibrationen und Einsatz in einem sehr weiten Druck- und Temperaturbereich

Absperrventil GAV 6

Typische Einsatzbereiche für Absperrventile mit Faltenbalg

GAV Absperrventile werden in vielen Industriebereichen eingesetzt wie z. B. Chemie, Kraftwerke und Kessel Ausrüstungen

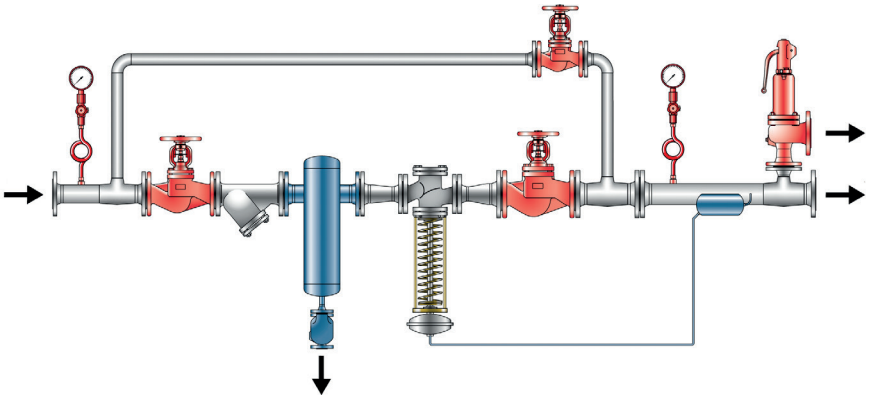

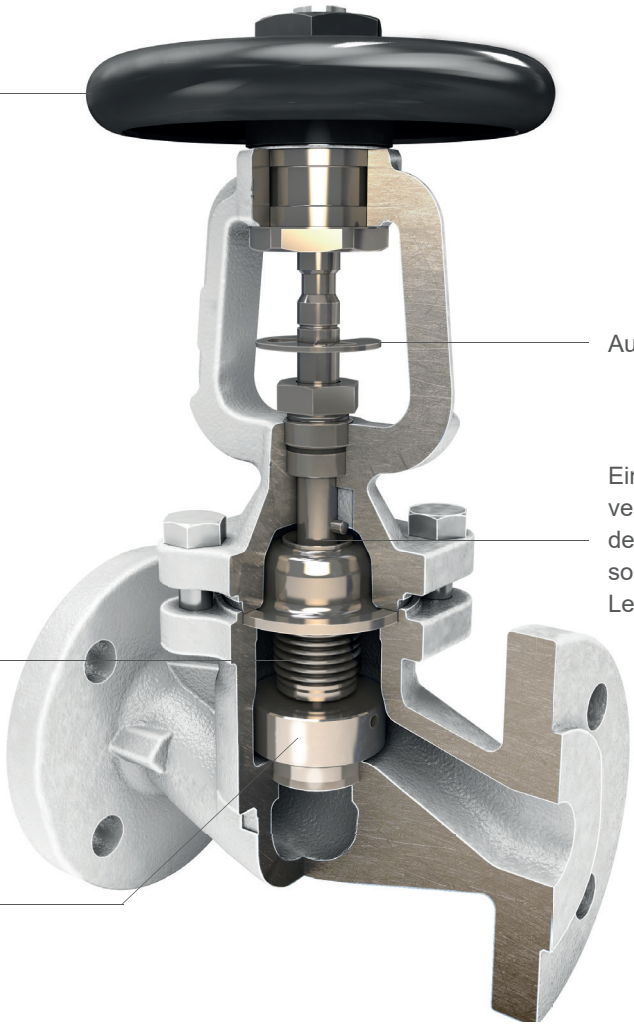

GESTRA GmbH

Münchener Str. 77 • 28215 Bremen • Germany
Postfach 10 54 60 • 28054 Bremen • Germany

Tel. +49 421 3503-0
Fax +49 421 3503-393

info@de.gestra.com
www.gestra.com

809010-01/08-2026sxs_mw (819701-01) • ©2019 • GESTRA Bremen • Technische Änderungen vorbehalten